طراز TDP-225 / TDP-225W

طابعة الرمز الشريطي الحراري المباشر

دليل
المستخدم

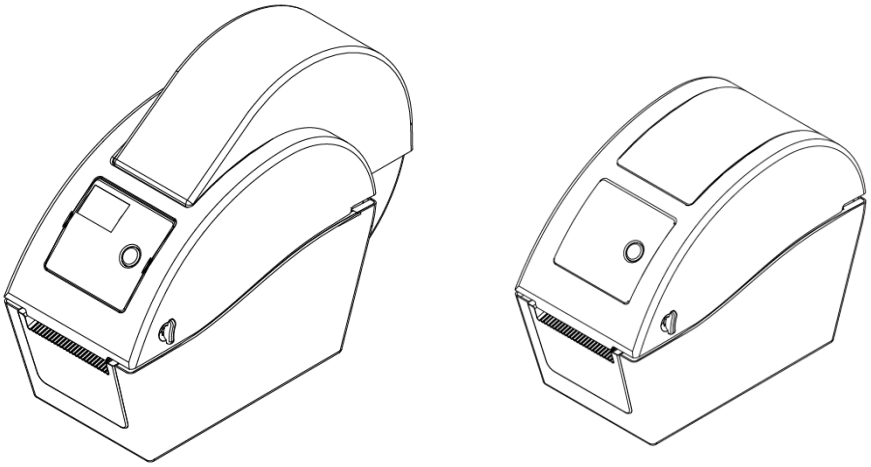

المحتويات

بيان حقوق الطبع i
1- مقدمة ii
1-1 مقدمة عن المنتج ii
2-1 التوافق ii
2- نظرة عامة على عمليات التشغيل 1
1-2 تفريغ المحتويات والمعاينة..... 1
2-2 نظرة عامة على الطابعة..... 2
1-2-2 الجانب الأمامي 2
2-2-2 الجانب الداخلي..... 4
.3-2-2.الجانب الخلفي..... 5
3- الإعداد 6
1-3 إعداد الطابعة..... 6
2-3 تحميل الوسائط 5
1-2-3 تحميل الوسائط..... 5
2-2-3 تحميل وسائط خارجية (متاحة مع طراز TDP-225 فقط) 9
3-2-3 تحميل الوسائط في وضع Peel-off (التقشير) (اختياري)..... 11
4-2-3 تحميل الوسائط في وضع Cutter (القاطع) (اختياري) 13
3-3 Diagnostic Tool (أداة التشخيص)..... 15
1-3-3 تشغيل Diagnostic Tool (أداة التشخيص)..... 15
2-3-3 وظائف الطابعة (مستشعر المعايرة، إعداد إيثرنت، إعداد RTC..... 16
4-3 إعداد الإيثرنت عبر Diagnostic Utility (أداة تشخيص) (خيار متاح مع طراز (225-)..... 17
1-4-3 استخدام واجهة USB لإعداد واجهة الإيثرنت 17
2-4-3 استخدام واجهة الإيثرنت) لضبط واجهة الإيثرنت 18
5-3 تركيب بطاقة الذاكرة 20
6-3 ثبّت الطابعة على الحائط..... 22
7-3 استخدام لوحة مفاتيح USB الخاصة بجهاز الكمبيوتر مع واجهة توصيل مضيفة USB (خيار المصنع
ح مع طراز (Dtp225W)..... 23
4- مؤشر بيان الحالة ووظائف أزرار الطابعة 24
1-4 مؤشر بيان الحال..... 24
2-4 وظائف زر الطابعة المعتادة 24
3-4 أدوات التشغيل..... 24
1-3-4 معايرة مستشعر العلامات السوداء /الفراغات..... 25
2-3-4 معايرة الفراغات والعلامات السوداء والاختبار الذاتي ووضع تفريغ الطابعة 26
3-3-4 تهيئة الطابعة 29
4-3-4 تعيين مستشعر العلامات السوداء كمستشعر للوسائط ومعايرته..... 30

5-3-4 تعيين مستشعر الفراغات كمستشعر للوسائط ومعايرته 31
6-3-4 تخطي برنامج AUTO.BAS 31
5- استكشاف الأعطال وإصلاحها 32
1-5 حالة مؤشر بيان الحالة 32
2-5 مشكلات الطباعة 33
3-5 شاشة عرض LCD (خيار متاح في طراز TDP-22) 34
6- الصيانة 35
تاريخ المراجعة 37

بيان حقوق الطبع

المعلومات الواردة في هذا الدليل عرضة للتغير دون سابق إخطار ولا تمثل التزاما من قبل شركة TSC Auto ID Technology Co. المحدودة، ولا يجوز إعادة نسخ أي جزء من هذا الدليل أو نقله في أي شكل أو بأي طريقة لأي غرض كان غير الاستخدام الشخصي للمشتري بدون إذن كتابي صريح من شركة TSC Auto ID Technology Co. المحدودة.

1- مقدمة

1-1 مقدمة عن المنتج

نشكركم على اقتنائكم طابعة الرمز الشريطي TSC على الرغم من صغر حجم الطابعة، إلا أنها تتميز بأدائها المتميز والموثوق به.

توفر هذه الطابعة طباعة حرارية مباشرة بالسرعة التي يحددها المستخدم والتي تصل إلى: 2.0 أو 3.0 أو 4.0 أو 5.0 بوصة في الثانية. تشتمل الطابعة على لفة تغذية ووسائط قطع ووسائط طيات مروحية ذات فجوات وعلامات سوداء، فضلا عن أنها تحتوي على كافة تنسيقات الأكواد الشريطية المعروفة، هذا بالإضافة إلى إمكانية طباعة الخطوط والأكواد الشريطية في 4 اتجاهات و 8 خطوط نقطية أبجدية مختلفة وخطوط مضمنة قابلة للاتساع، استمتع مع هذه الطابعة بمعدلات النقل السريعة عند طباعة البطاقات دون مواجهة أي مشكلات.

2-1 التوافق

CE الفئة (ب):

EN55022: 1998+A1: 2000+A2: 2003

EN55024: 1998+A1: 2001+A2: أجهزة سلسلة IEC 61000-4 2003

EN61000-3-2: 2006 & EN61000-3-3: 1995+A1: 2001

اللجنة الفيدرالية للاتصالات الجزء 15، الفئة (ب)

UL, CUL: UL60950-1 طراز

علامة Tick-C:

قانون اللوائح الفيدرالية 47 الجزء 15 / CISPR 22 النسخة الثالثة: 1997, الفئة (ب)

ANSI C63.4: 2003 مع يار

معايير ICES-003 الكندية

TÜV/الأمان: EN60950-1 / EC 60950-1I

Hinweise-Wichtige Sicherheits

1. Bitte lesen Sie die Hinweis sorgfältig durchse.
2. Heben Sie diese Anleitung fűr den späteren Gebrauch auf.
3. Vor jedem Reinigen ist das Gerät vom Stromentz zu trennen. Verwenden Sie keine Flüssig- oder Aerosolreiniger. Am besten eignet sich ein angefeuchtetes Tuch zur Reinigung.
4. Die Netzanschluß-Steckdose soll nahe dem Gerät angebracht und leicht zugänglich sein.
5. Das Gerät ist vor Feuchtigkeit zu schűtzen.
6. Bei der Aufstellung des Gerätes ist auf sicheren Stand zu achten. Ein Kippen oder Fallen könnte Beschädigungen hervorrufen.
7. Beachten Sie beim Anschluß ans Stromnetz die Anschlußwerte.
8. Dieses Gerät kann bis zu einer Außentemperatur von maximal 40 betrieben werden.

تنبيه
1- الأجزاء المتحركة الخطرة في وحدة آلة القطع. احرص دائما على إبعاد أصابعك وأي جزء من جسدك عن الطابعة. 2- تشتمل اللوحة الرئيسية على خاصية ساعة الوقت الفعلي وبها بطارية ليثيوم **CR2032** مثبتة. قد يتعرض المستخدم لخطر الانفجار في حال استبدال البطارية بأخرى من نوع غير ملائم. 3- ينصح بالتخلص من البطاريات المستعملة حسب تعليمات الجهة المصنعة.

"ORSICHT"
Explosionsgetahr bei unsachgemen Austausch der Batterie. Ersatz nur durch denselben oder einem vom Hersteller empfohlenem nlichen Typ. Entsorgung gebrauchter Batterien nach Angaben des Herstellers.

تحذير!

FINGER UND ANDERE KÖRPERTEILE –GEFÄHRLICHE BEWEGLICHE TEILE !FERNHALTEN

!VORSICHT
EXPLOSIONSGEFAHR BEI ERSATZ DER .BATTERIE DURCH UNZULÄSSIGEN TYP
VERBRAUCHTE BATTERIEN IMMER !VORSCHRIFTSGEMÄSS ENTSORGEN

ملاحظة

يصل أقصى معدل طباعة للسطر المنقط إلى 15% في هذه الطابعة، عند طباعة خط الويب الأسود بالكامل، فقد لا يتجاوز الحد الأقصى لارتفاع الخط عن 40 نقطة، والتي تعادل 5 مم بمستوى دقة 203 نقطة في البوصة.

B 급기기
(가정용 정보통신기기)
이 기기는 가정용으로 전자파 적합등록을 한 기기로서
주거지역에서는 물론 모든 지역에서 사용할 수 있습니다

2- نظرة عامة على عمليات التشغيل

2-1 تفريغ المحتويات والمعاينة

تُوضع هذا الطابعة في عبوات خاصة لمقاومة أي ضرر قد يلحق بها أثناء عملية الشحن. يرجى معاينة هذه العبوة والطابعة بعناية عند استلام طابعة الكود الشريطي. كما يرجى الاحتفاظ بكافة مواد التعبئة لاستخدامها عند الحاجة إلى إرسال الطابعة للخدمة والصيانة.

ستجد المكونات التالية عند إخراج الطابعة من العبوة:

- وحدة الطابعة
- برنامج بطاقة يعمل بنظام تشغيل Windows /قرص مضغوط يحتوي على برنامج تشغيل Windows
- دليل تركيب سريع
- كبل طاقة
- مزود طاقة تلقائي التبديل
- كبل واجهة USB

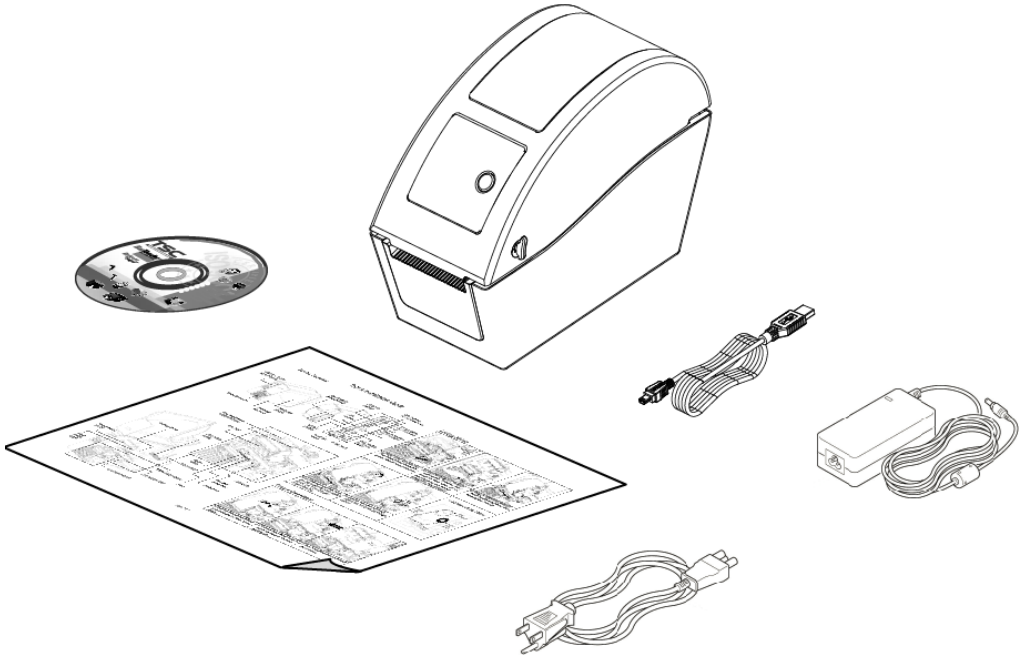

في حالة عدم وجود أي جزء من هذه الأجزاء, يرجى الاتصال بقسم خدمة العملاء التابع للموزع الذي اشتريت منه هذه الطابعة أو الموزع.

2-2 نظرة عامة على الطابعة

1-2-2 الجانب الأمامي

طراز TDP-225	طراز TDP-225W

1- ذراع فتح الغطاء العلوي
2- فتحة بطاقة MicroSD
3- نافذة عرض الوسائط
4- مؤشر بيان الحالة
5- زر التغذية
6- مجرى خروج الأوراق
7- شاشة عرض LCD (خيار متاح في طراز (TDP-22)

* مواصفات بطاقة MicroSD الموصى بها.

مواصفات بطاقة SD	سعة بطاقة SD	جهة تصنيع بطاقة SD المعتمدة
V1.0, V1.1	بطاقة MicroSD 128 ميجابايت	Panasonic ,Transcend
V1.0, V1.1	بطاقة MicroSD 256 ميجابايت	Panasonic ,Transcend
V1.0, V1.1	بطاقة MicroSD 512 ميجابايت	Panasonic ,Transcend
V1.0, V1.1	بطاقة MicroSD 1	sonicPana ,Transcend

	جـ يجا بايت	
SDHC V2.0 من الفئة 6	بطاقة 4 MicroSD جيجابايت.	Transcend
- يدعم نظام ملف DOS FAT بطاقة SD. - ينبغي أن تكون المجلدات/الملفات المخزنة على بطاقة SD بتنسيق اسم الملف 8.3.		

2-2-2 الجانب الداخلي

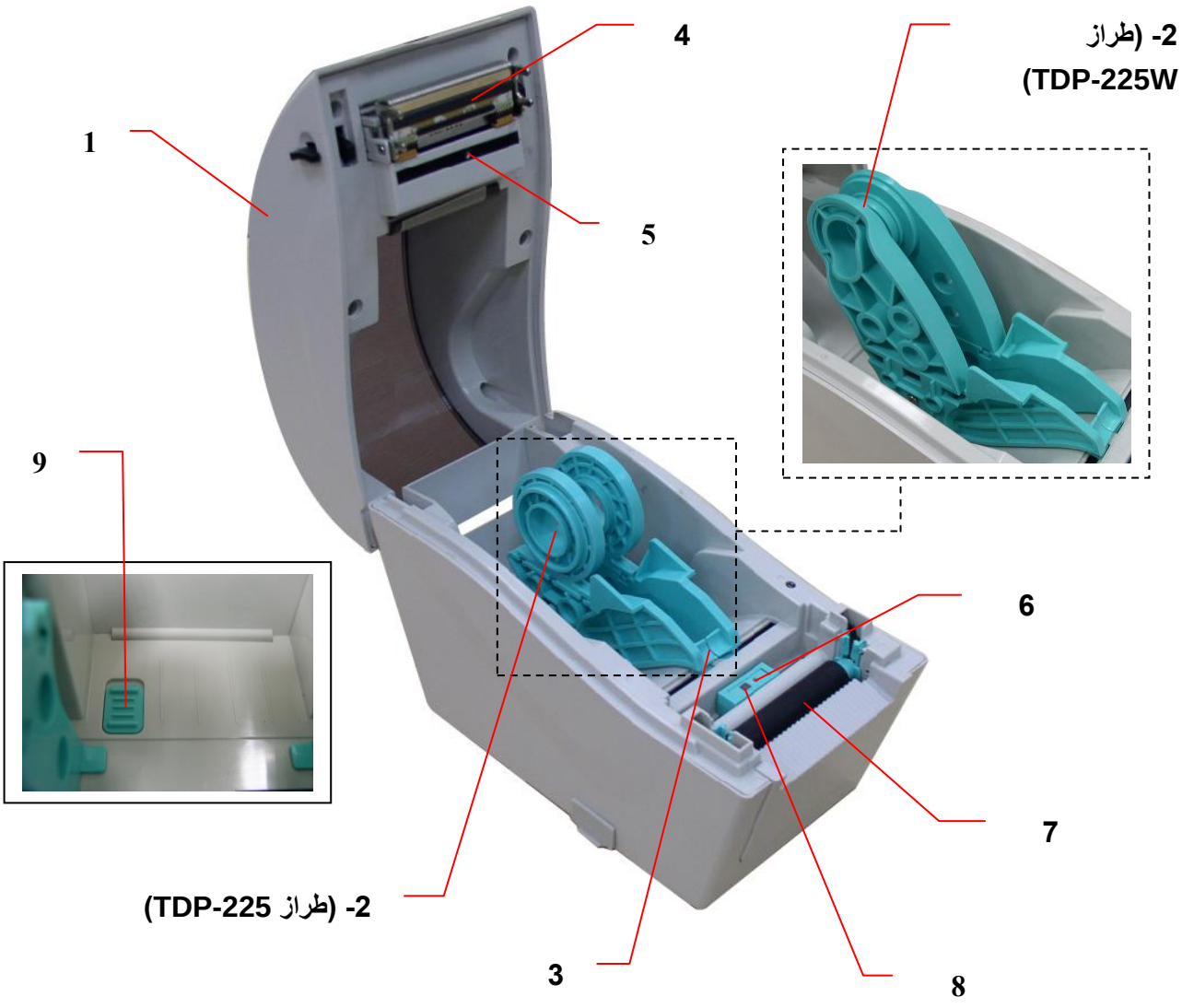

1- الغطاء العلوي
2- حامل الوسائط
3- توجيه الوسائط
4- رأس الطباعة
5- مستشعر الفراغات (مستقبل)
6- مستشعر الفراغات (مرسل)
7- أسطوانة الطباعة
8- مستشعر العلامات السوداء
9- مفتاح قفل حامل الوسائط

3-2-2.الجانب الخلفي

طراز TDP-225	طراز TDP-225W
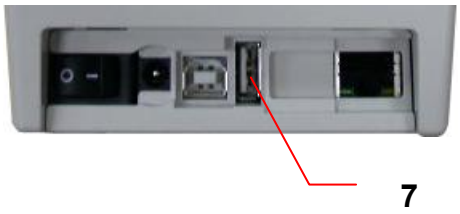	

1- مفتاح الطاقة
2- مقبس مأخذ الطاقة
3- واجهة USB
4- واجهة RS-232C (الخيار المتاح مع الطراز DP-225W)
5- مجرى دخول الأوراق ذات الطيات المروحية
6- واجهة الإيثرنت (الخيار المتاح مع الطراز TDP-225)
7- مضيف USB (الخيار المتاح مع الطراز TDP-225W)

ملاحظة:

تستخدم صورة الواجهة المعروضة هنا للأغراض المرجعية والتوضيحية فحسب. يرجى الرجوع إلى مواصفات المنتج للتعرف على الواجهات المتاحة.

3- الإعداد

3-1 إعداد الطابعة

1- ضع الطابعة على سطح مستو وثابت.
2-.تأكد من أن مفتاح الطاقة على وضع "إيقاف".
3- صل الطابعة بالكمبيوتر باستخدام كابل BUS المرفق.
4- صل كابل الطاقة بمقبس توصيل التيار المتردد الموجود في الجزء الخلفي من الطابعة ثم صل كابل الطاقة بمأخذ مؤرض تأريضًا صحيحًا.

ملاحظة: يرجى ضبط مفتاح تشغيل الطابعة على OFF (إيقاف) قبل توصيل كبل الطاقة بمقبس الطاقة بالطابعة.

3-2 تحميل الوسائط

3-2-1 تحميل الوسائط

1- افتح غطاء الطابعة العلوي عن طريق جذب اللسانين الموجودين على الجانبين من ناحية مقدمة الطابعة، ثم ارفع الغطاء العلوي إلى أقصى زاوية فتح.

2- يمكن استخدام حامل الوسائط لتركيب وسائط 1 أو 1.5 بوصة، وذلك من خلال تدوير الجزء العلوي لحامل البطاقات بزاوية 180 درجة باتجاه عقارب الساعة. (متاح لطراز TDP-225فقط)

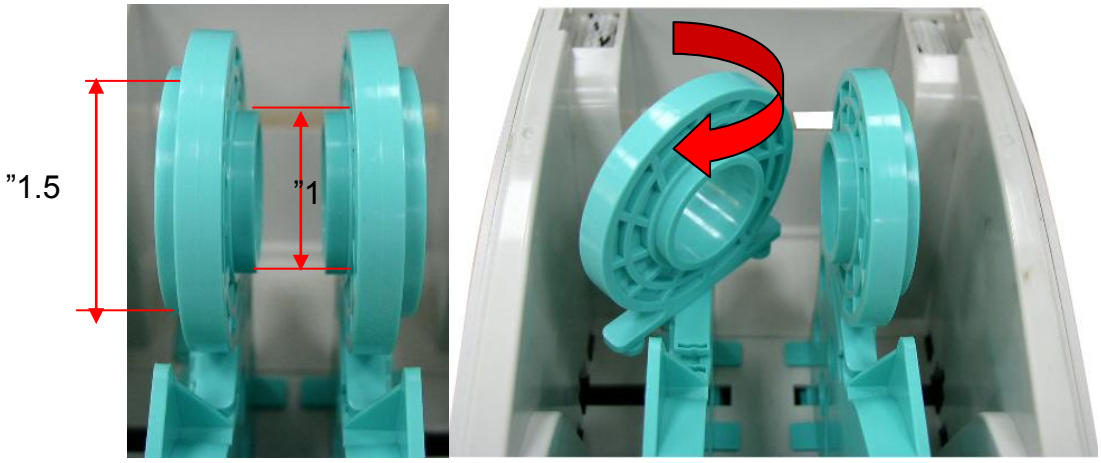

3- افصل حوامل الوسائط بمقدار عرض أسطوانة البطاقات.

طراز TDP-225	طراز TDP-225W
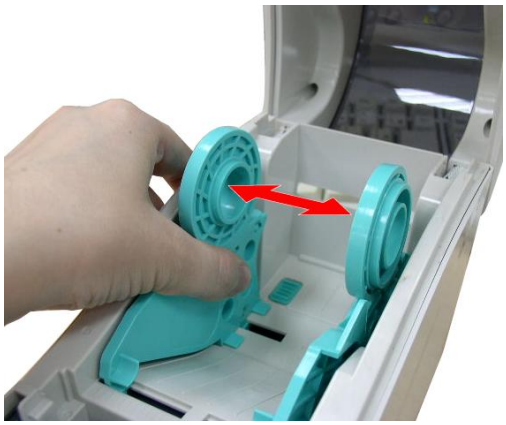	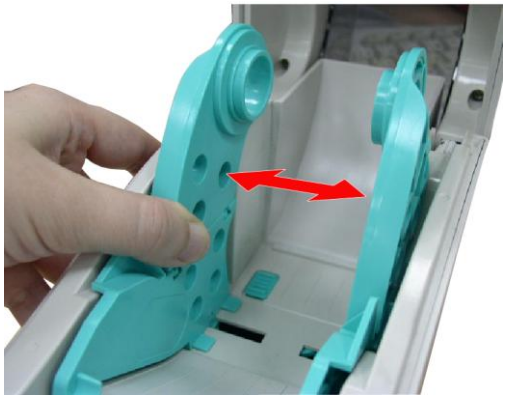

4- ضع الأسطوانة بين الحوامل وقربهم من المركز

طراز TDP-225	طراز TDP-225W
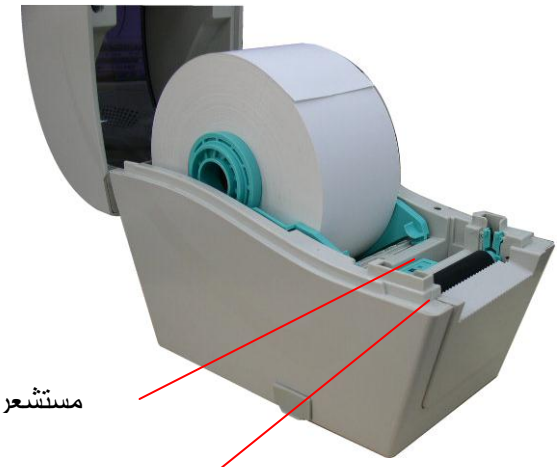	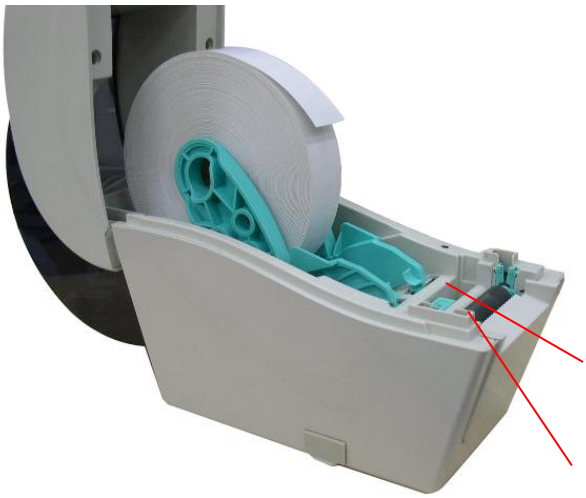

مستشعر

أسطوانة الطباعة

5- ضع الورق بحيث يكون جانب الطباعة متجها لأعلى؛عبر موجهات الوسائط ومستشعر الوسائط ثم ضع الحافة الأمامية للبطاقة على أسطوانة الطباعة.

طراز TDP-225W	طراز TDP-225
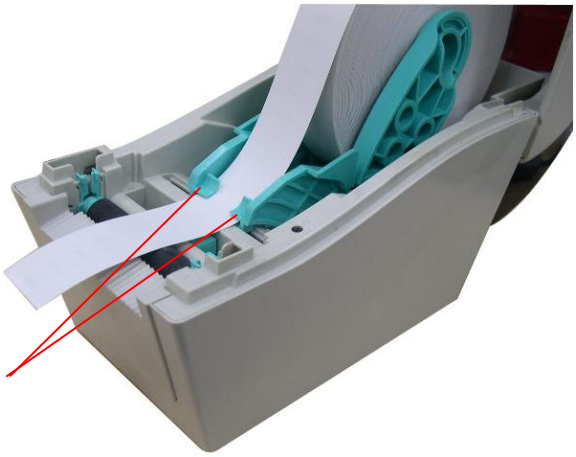	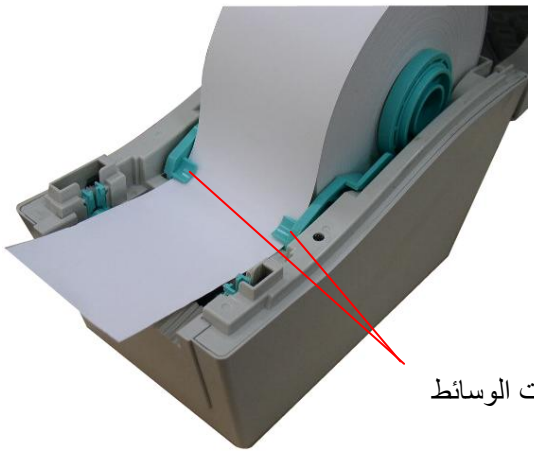

جهات الوسائط

6- أغلق الغطاء العلوي برفق وتأكد من قفل مزالج الغطاء.

طراز TDP-225W	طراز TDP-225

7- استخدم Diagnostic Tool (أداة التشخيص) لتعيين نوع مستشعر الوسائط ومعايرة المستشعر المحدد. (قم بتشغيل Diagnostic tool (أداة التشخيص) ← وحدد علامة التبويب Printer Configuration (تهيئة الطابعة) ← ثم انقر فوق الزر Calibrate Sensor (مستشعر المعايرة)

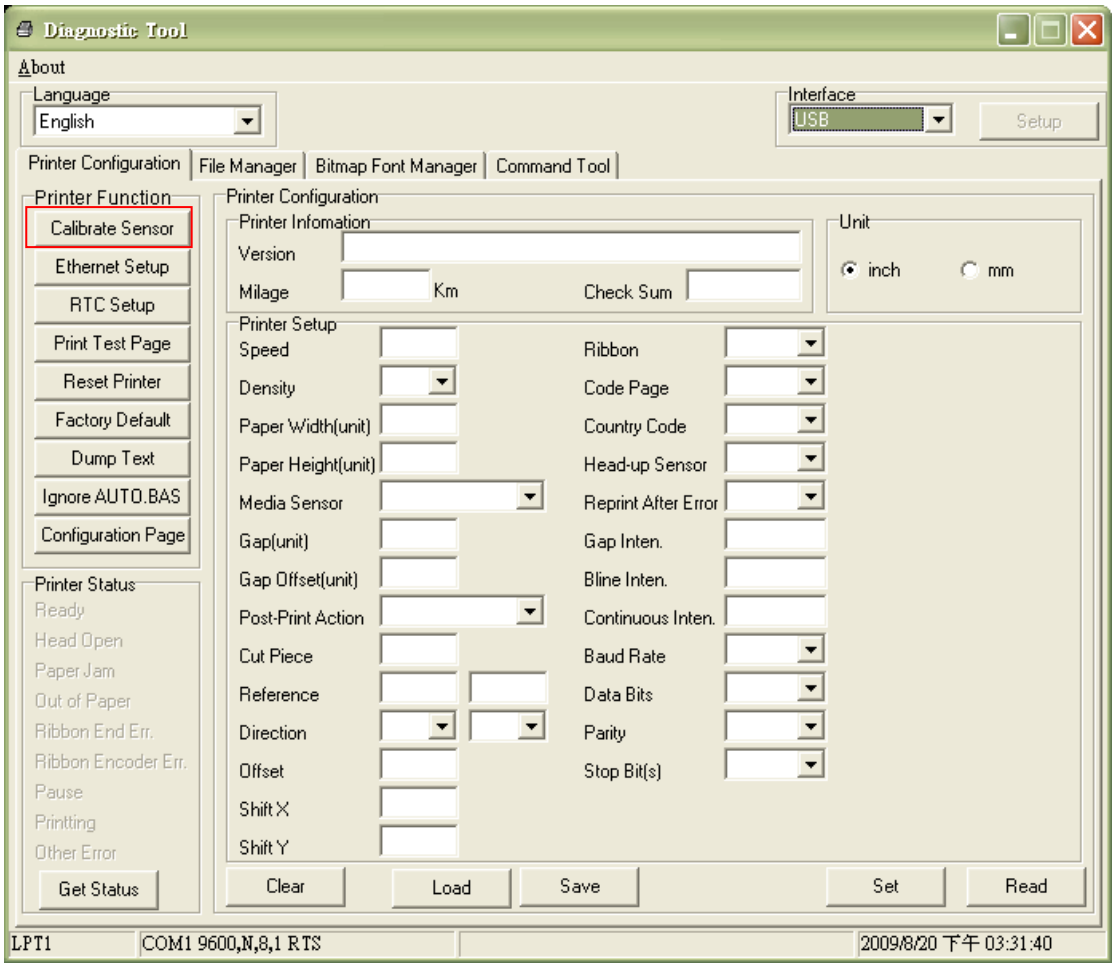

ملاحظة:

*** يرجى معايرة مستشعر العلامات السوداء/الفراغات عند تغيير الوسائط.**

يرجى مراجعة مقاطع الفيديو علىTSC YouTube أو القرص المضغوط لبرنامج التشغيل.

- **تركيب مسار لأسطوانات البطاقة**

طراز TDP-225	طراز TDP-225W
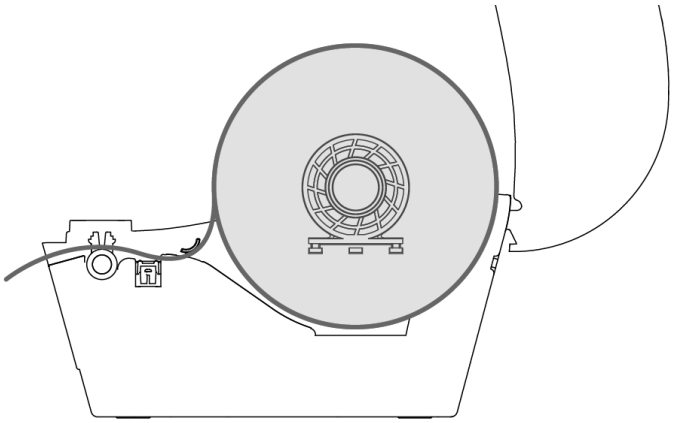	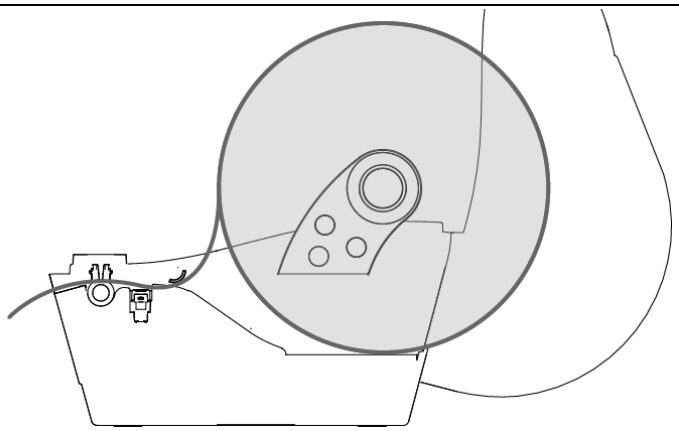

2-2-3 تحميل وسائط خارجية (متاحة مع طراز TDP-225 فقط)

1- افتح الغطاء العلوي للطابعة ثم افصل حوامل الوسائط حتى تتلاءم مع عرض الوسائط.
2- اضغط على مفتاح قفل حامل الوسائط لأسفل، وذلك لتثبيت حامل الوسائط.

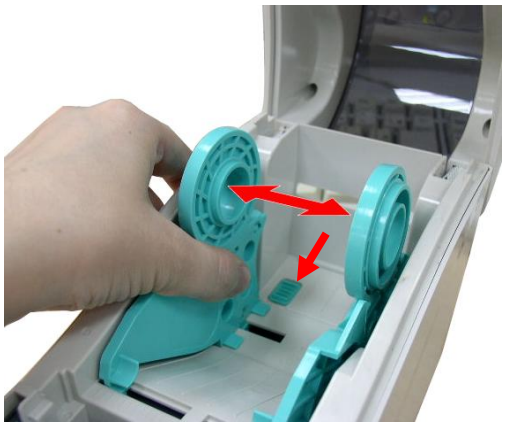

3- أدخل الوسائط عبر مجرى دخول البطاقات الخارجي الخلفي، وضع الورق، بحيث يكون جانب الطباعة متجها لأعلى، عبر موجهات الوسائط ومستشعر الوسائط ثم ضع الحافة الأمامية للبطاقة على اسطوانة الطباعة.

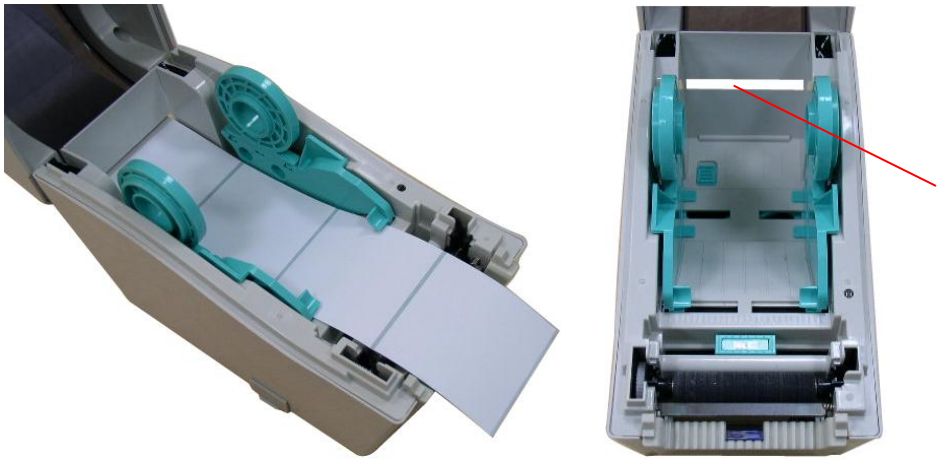

4- أغلق الغطاء العلوي برفق.
5- استخدم "Diagnostic Tool" (أداة التشخيص) لتعيين نوع مستشعر الوسائط ومعايرة المستشعر المحدد. قم بتشغيل Diagnostic tool ← (أداة التشخيص) وحدّد علامة التبويب Printer Configuration (تهيئة الطابعة) ← (ثم انقر فوق زر Calibrate Sensor (مستشعر المعايرة).

ملاحظة: يرجى معايرة مستشعر العلامات السوداء/الفراغات عند تغيير الوسائط.

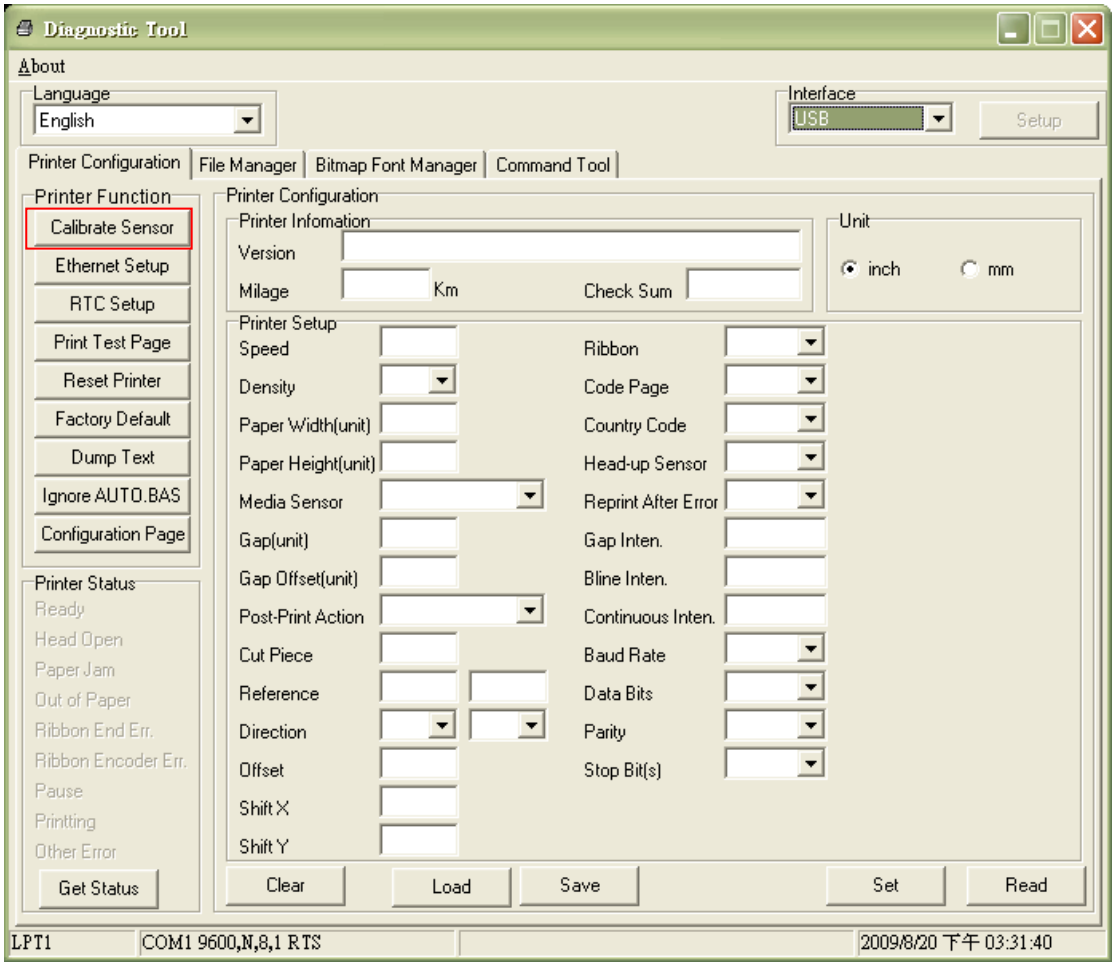
Diagnostic Tool
About
Language
English
Interface
USB
Setup
Printer Configuration
File Manager
Bitmap Font Manager
Command Tool
Printer Function
Calibrate Sensor
Ethernet Setup
RTC Setup
Print Test Page
Reset Printer
Factory Default
Dump Text
Ignore AUTO.BAS
Configuration Page
Printer Status
Ready
Head Open
Paper Jam
Out of Paper
Ribbon End Err.
Ribbon Encoder Err.
Pause
Printting
Other Error
Get Status
Printer Configuration
Printer Infomation
Version
Milage
Km
Check Sum
Unit
inch
mm
Printer Setup
Speed
Density
Paper Width(unit)
Paper Height(unit)
Media Sensor
Gap(unit)
Gap Offset(unit)
Post-Print Action
Cut Piece
Reference
Direction
Offset
Shift X
Shift Y
Ribbon
Code Page
Country Code
Head-up Sensor
Reprint After Error
Gap Inten.
Bline Inten.
Continuous Inten.
Baud Rate
Data Bits
Parity
Stop Bit(s)
Clear
Load
Save
Set
Read
LPT1
COM1 9600,N,8,1 RTS
2009/8/20 下午 03:31:40

3-2-3 تحميل الوسائط في وضع Peel-off (التقشير) (اختياري)

1- ارجع إلى الجزء 3.2.1 لتحميل الوسائط.
2- افتح الغطاء العلوي ولوحة التقشير بعد الانتهاء من معايرة المستشعر.

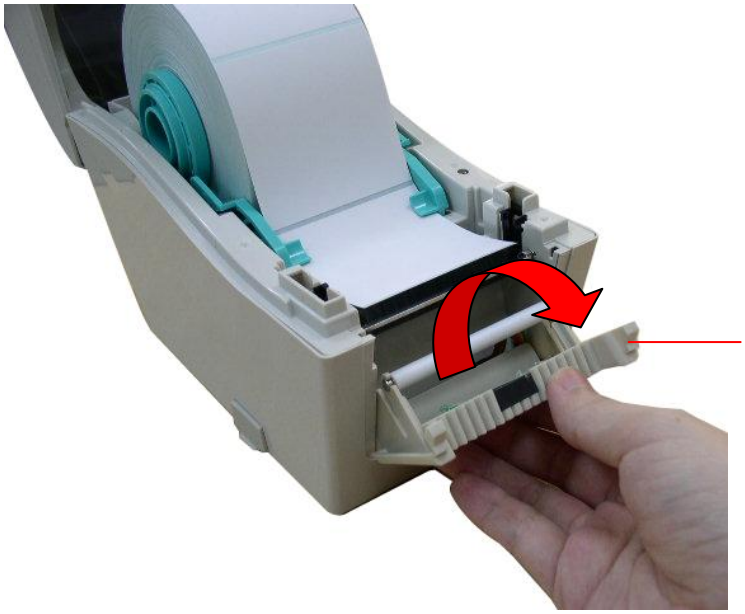

3- أدخل الوسائط عبر فتحة أوراق التبطين أسفل أسطوانة التقشير.

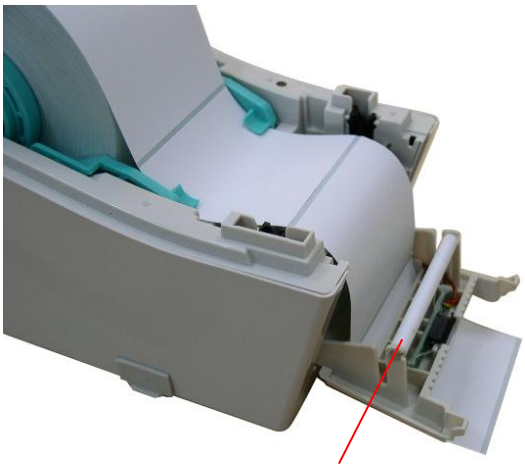

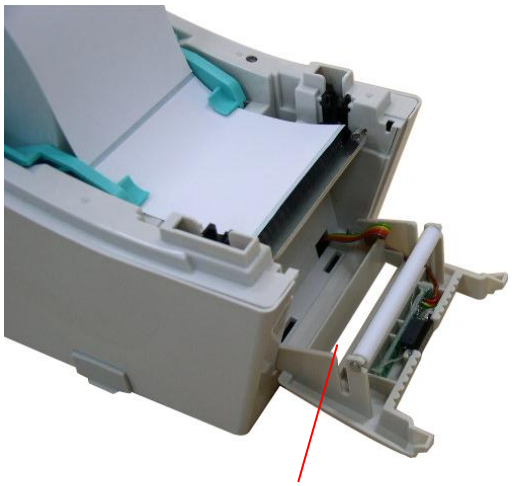

4- ادفع لوحة التقشير للوراء تجاه الطابعة.

5- أغلق الغطاء العلوي برفق.

6- انقر فوق الزر FEED (تغذية) لإجراء اختبار.

أوراق التبطين (بطانة)

ملاحظة:

يرجى معايرة مستشعر العلامات السوداء/الفراغات عند تغيير الوسائط.

4-2-3 تحميل الوسائط في وضع Cutter (القاطع) (اختياري)

1- ارجع إلى الجزء 3.2.1 لتحميل الوسائط.
2- أدخل الوسائط عبر فتحة ورق القاطع.

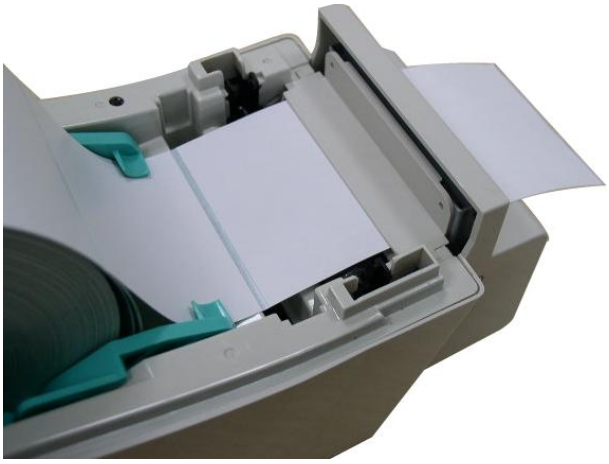

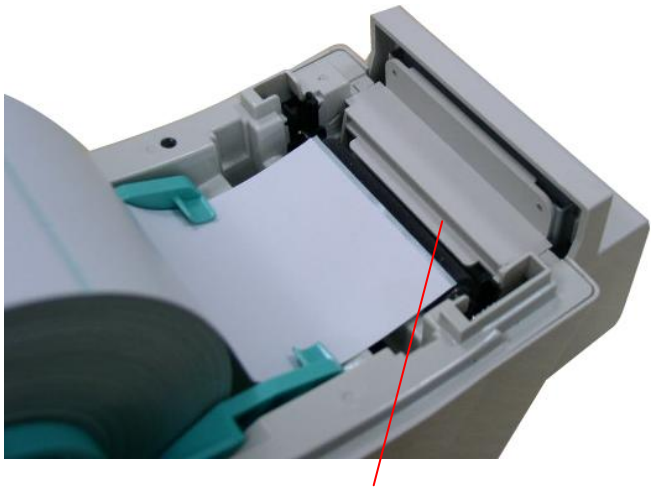

فتحة ورق القاطع

3- أغلق الغطاء العلوي برفق.

4- استخدم "Diagnostic Tool" (أداة التشخيص) لتعيين نوع مستشعر الوسائط ومعايرة المستشعر المحدد. (شغّل Diagnostic tool ← (أداة التشخيص) وحدد علامة التبويب Printer Configuration (تهيئة الطابعة) ← ثم انقر فوق الزر Calibrate Sensor (مستشعر المعايرة)

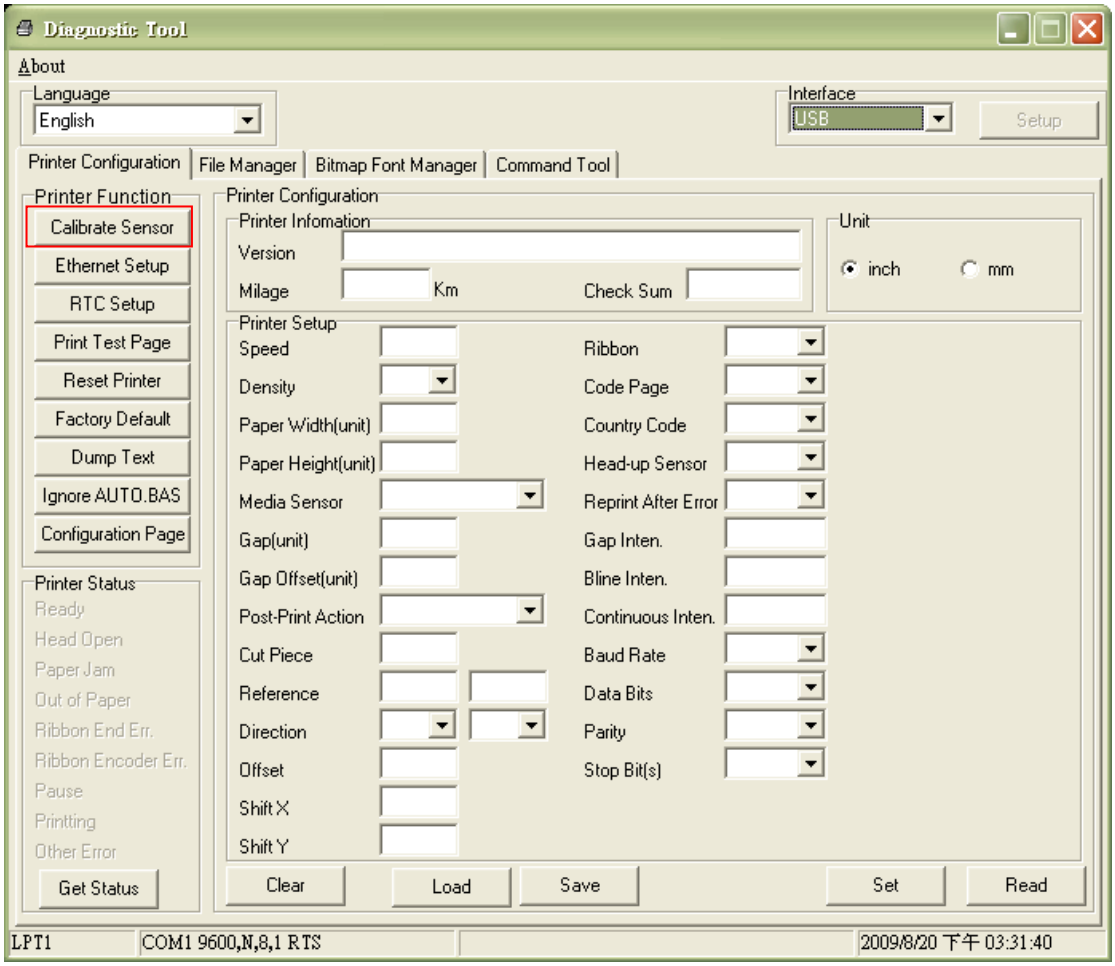

ملاحظة:

*** يرجى معايرة مستشعر العلامات السوداء/الفراغات عند تغيير الوسائط.**

*** مواصفات وحدة القطع:**

القطع الكامل: سمك الورق: 0.06 ~ 0.19 مم، 200,000 قطعة

القطع الجزئي: سمك الورق: 0.06 ~ 0.12 مم، 500,000 قطعة

*** فيما عدا آلة القطع غير المبطنة، يحظر استخدام أدوات القطع القياسية وشديدة التحمل لقطع الوسائط المكسوة بالغراء.**

3-3 Diagnostic Tool (أداة التشخيص)

يتم إرفاق Diagnostic Utility (أداة التشخيص) في القرص المضغوط / دليل الأدوات، أو يمكن تحميلها من الموقع التالي:www.tscprinters.com. أداة التشخيص هي عبارة عن صندوق أدوات يسمح للمستخدمين باكتشاف إعدادات وحالة الطابعة، وتغيير هذه الإعدادات وتنزيل الرسومات والخطوط والبرامج الثابتة وإنشاء خطوط للصور النقطية للطابعة وإرسال أوامر إضافية للطابعة. وباستخدام الأداة المناسبة؛ يمكنك اكتشاف إعدادات وحالة الطابعة واكتشاف مشكلات الطابعة وإصلاحها.

ملاحظة: تعمل هذه الأداة مع برنامج الطابعة الثابت الإصدار V6.00 وما يليه من إصدارات.

3-3-1 تشغيل Diagnostic Tool (أداة التشخيص)

1- انقر نقرا مزدوجا فوق أيقونة Diagnostic tool DiagTool.exe (أداة التشخيص) لتشغيل البرنامج.

2-.تحتوي Diagnostic utility (أداة التشخيص) على أربع خصائص (Printer Configuration (تهيئة الطابعة و File Manager (مدير الملفات) و ap Font ManagerBitm (مدير الخطوط النقطية) و Command Tool (أداة الأوامر).

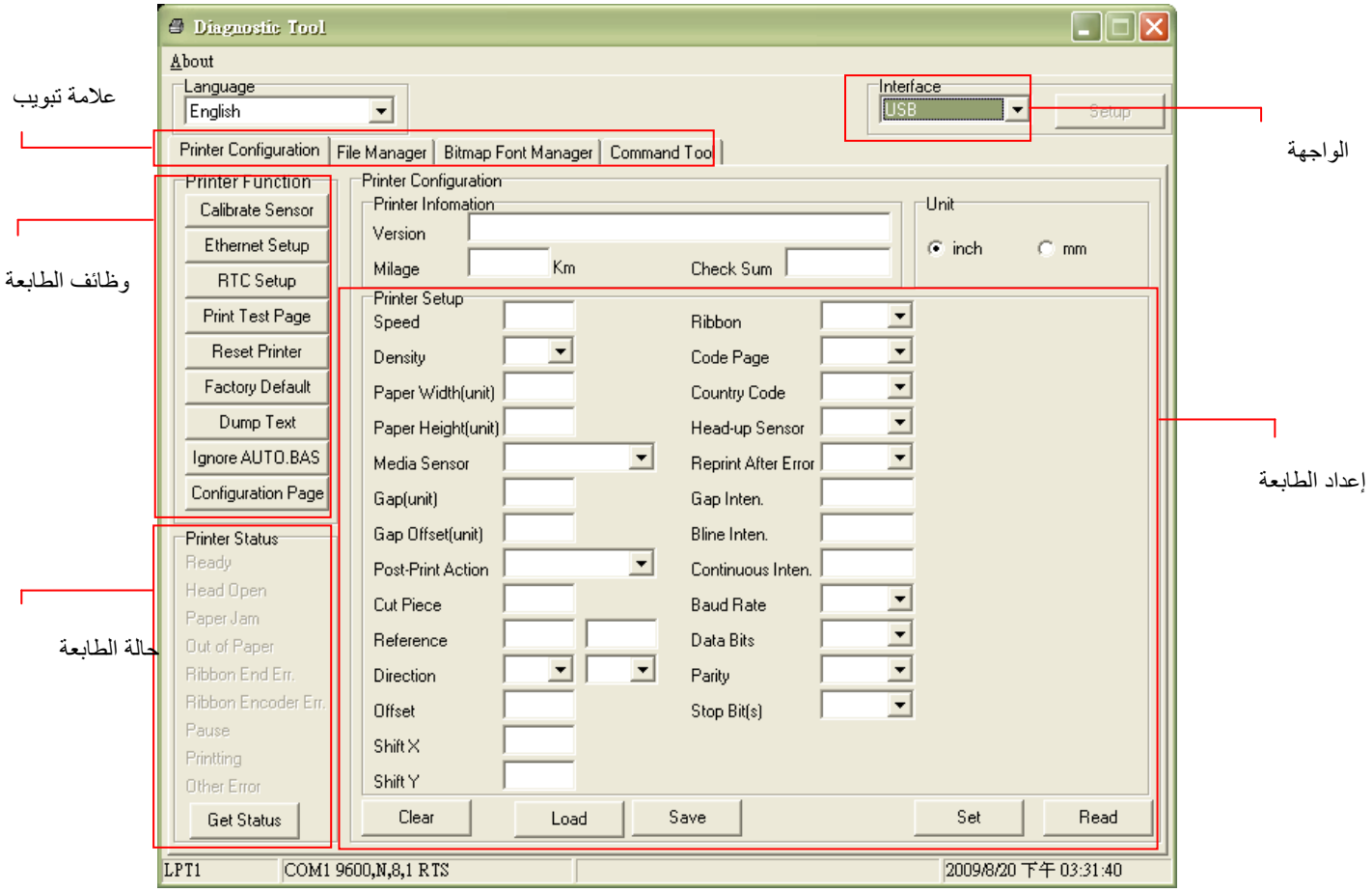

2-3-3 وظائف الطابعة (مستشعر المعايرة، إعداد إيثرنت، إعداد .....RTC)

1- حدد واجهة توصيل الكمبيوتر الشخصي المتصلة بطابعة الكود الشريطي.
2- انقر فوق الزر Function (الوظيفة) لإجراء الإعدادات.
3- فيما يلي قائمة مفصلة بالوظائف الواردة في مجموعة وظائف الطابعة:

	الوظيفة	الوصف
Printer Function Calibrate Sensor Ethernet Setup RTC Setup Print Test Page Reset Printer Factory Default Dump Text Ignore AUTO.BAS Configuration Page	Calibrate Sensor (مستشعر المعايرة)	معايرة المستشعر المحدد في مجال مستشعر الوسائط بمجموعة إعداد الطابعة
	Ethernet Setup (إعداد الإيثرنت)	يستخدم لإعداد عنوان IP وقناع الشبكة الفرعية وبوابة شبكة الإيثرنت المحملة (يرجى الرجوع إلى القسم التالي)
	RTC Time (ساعة الوقت الحقيقي)	تستخدم لمزامنة ساعة الوقت الحقيقي للطابعة (RTC) مع جهاز الكمبيوتر
	Print Test Page (طباعة صفحة الاختبار)	تستخدم لطباعة أحد صفحات الاختبار
	Reset Printer (إعادة ضبط الطابعة)	تستخدم لإعادة تمهيد الطابعة
	إعدادات المصنع الافتراضية	لتشغيل الطابعة واستعادة إعدادات المصنع الافتراضية.
	Dump Text (تفريغ نص)	لتنشيط وضع تفريغ الطابعة.
	Ignore AUTO.BAS (تجاهل AUTO.BAS)	لتجاهل برنامج AUTO.BAS الذي تم تنزيله
	Configuration Page (صفحة التهيئة)	لطباعة صفحة تهيئة الطابعة

ملاحظة.

لمزيدٍ من المعلومات حول أداة التشخيص، يرجى الرجوع إلى دليل التشغيل السريع لأداة التشخيص في القرص المدمج/ دليل الأدوات.

4-3 إعداد الإيثرنت عبر Diagnostic Utility (أداة تشخيص) (خيار متاح مع طراز TDP-225)

يتم إرفاق Diagnostic Utility (أداة التشخيص) في القرص المضغوط / دليل الأدوات، أو يمكن تحميلها من الموقع التالي:www.tscprinters.com. يستطيع المستخدمين استخدام أداة تشخيص لإعداد الإيثرنت من خلال واجهات USB والإيثرنت. ستوضح التعليمات التالية للمستخدمين كيفية تهيئة الإيثرنت من خلال هذه الواجهات.

1-4-3 استخدام واجهة USB لإعداد واجهة الإيثرنت

1- وصل جهاز الكمبيوتر بالطابعة عن طريق كبل USB.

2- شغّل الطابعة.

3- استخدم أداة التشخيص بالنقر المزدوج فوق DiagTool.exe أيقونة

ملاحظة: تعمل هذه الأداة مع برنامج الطابعة الثابت الإصدار V6.00 وما يليه من إصدارات.

4- الإعداد الافتراضي لواجهة أداة التشخيص هو واجهة USB. لن تكون هناك حاجة لتغيير أية إعدادات أخرى في حقل الواجهة في حالة توصيل واجهة USB بالطابعة.

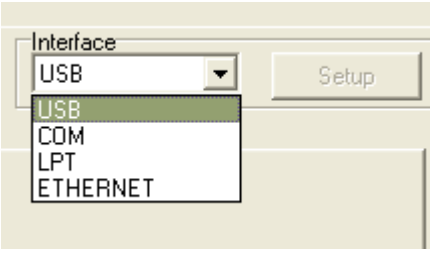

5- انقر فوق الزرEthernet Setup (إعداد إيثرنت)من مجموعة Printer Function (وظائف الطابعة) في علامة التبويب Configuration (التهيئة)لإعداد عنوان IP وقناع الشبكة الفرعية والبوابة لخدمة الإيثرنت المحملة.

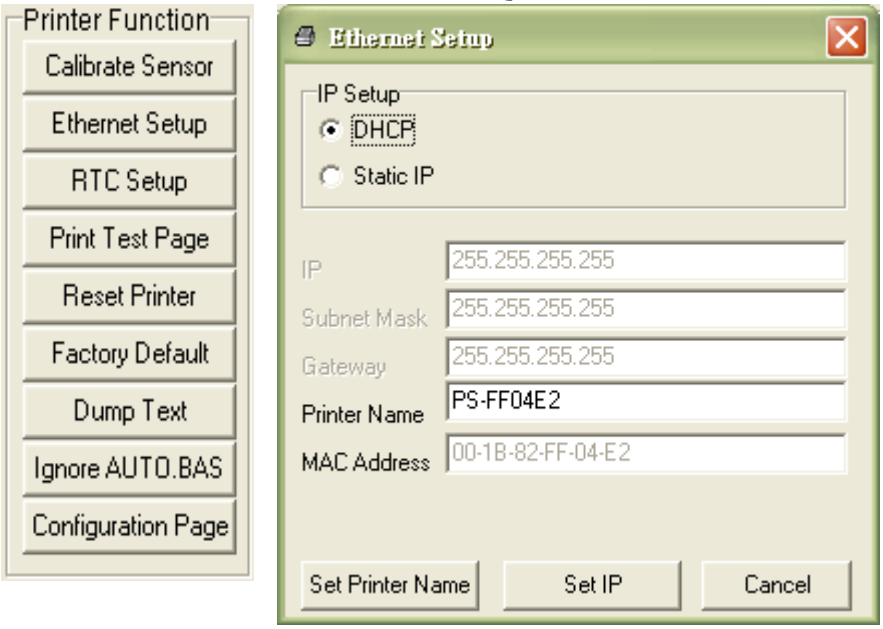

2-4-3 استخدام واجهة الإيثرنت) لضبط واجهة الإيثرنت

1- وصل الكمبيوتر والطابعة بالشبكة المحلية.
2- شغّل الطابعة.
3- شغل أداة التشخيص بالنقر المزدوج DiagTool.exe فوق أيقونة

ملاحظة: تعمل هذه الأداة مع برنامج الطابعة الثابت الإصدار V6.00 وما يليه من إصدارات.

4- حّدد Ethernet(إيثرنت) كواجهة ثم انقر فوق زر Setup (الإعداد)لإعداد عنوان IP وقناع الشبكة الفرعية والبوابة لخدمة الإيثرنت المحملة.

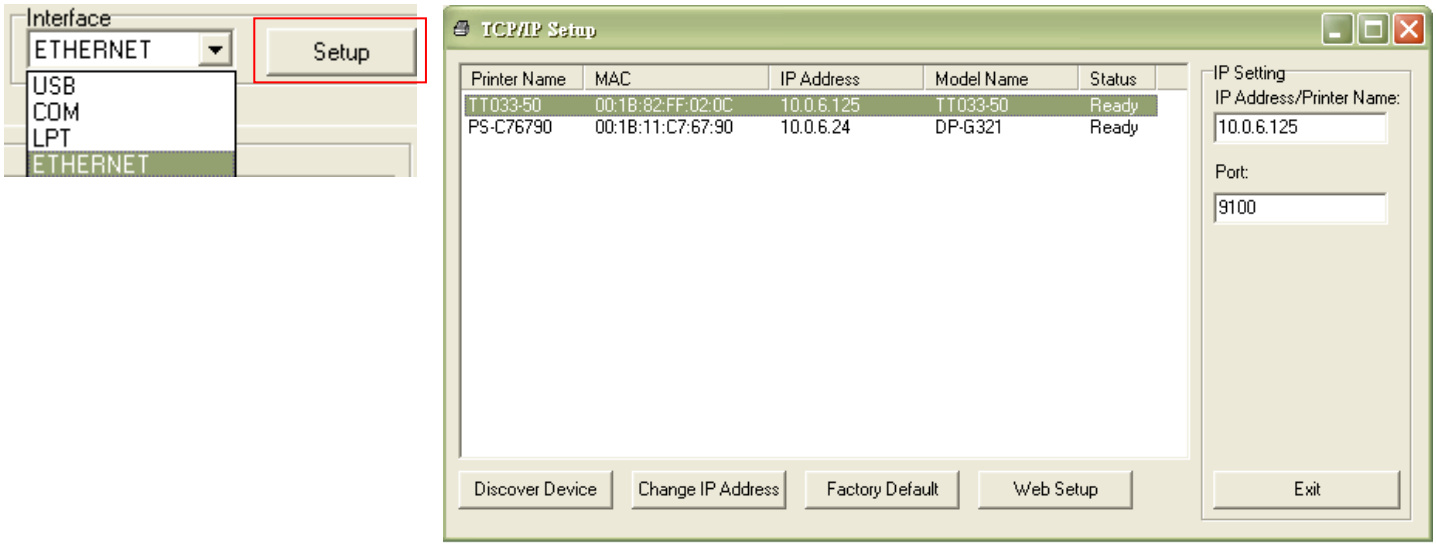

5- انقر فوق الزر Discover Device(اكتشاف جهاز) وذلك للكشف عن الطابعات التي توجد على شبكة الإنترنت.
6- حدّد الطابعة الموجودة على الجانب الأيسر من قائمة الطابعات، ومن ثم سيظهر عنوان IP المطابق على الجانب الأيمن في حقل Printer Name/IP address (عنوان IP/اسم الطابعة).
7- انقر فوق Change IP Address (تغيير عنوان IP) لتهيئة عنوان IP الذي تم الحصول عليه بواسطة خادم DHCP أو الثابت.

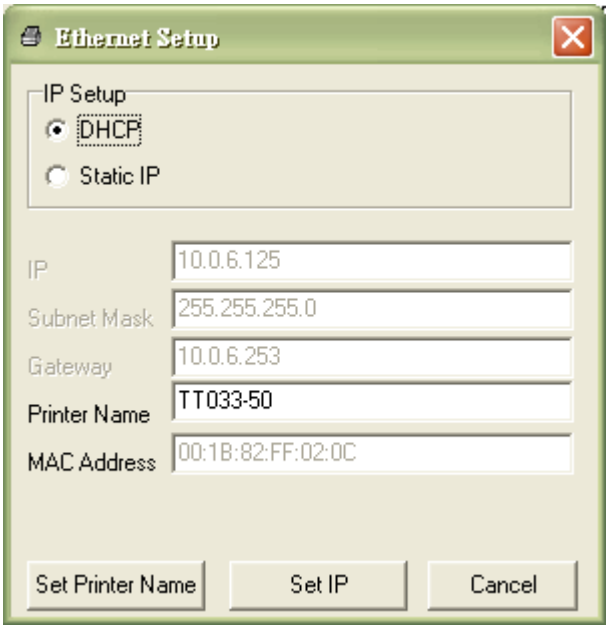

يتم الحصول على عنوان IP الافتراضي من DHCP، لتغيير الإعدادات إلى عنوان IP الثابت، انقر فوق زر الاختيار

”Static IP(عنوان IP ثابت)، ثم أدخل بعد ذلك عنوان IP وقناع الشبكة الفرعية والبوابة. انقر فوق الزر Set IP (إعداد عنوان IP) لتفعيل الإعدادات.

كما يمكن للمستخدم تغيير Printer Name (اسم الطابعة) باسمٍ آخر في هذا الحقل، ثم النقر فوق Set Printer Name(تعيين اسم الطابعة) لتفعيل هذا التغيير.

ملاحظة: بعد النقر فوق الزر Set Printer Name (تعيين اسم الطابعة) أو Set IPتعيين عنوان IP)،يتم إعادة ضبط الطابعة لتفعيل هذه الإعدادات.

8- انقر فوق الزر Exit (خروج) للخروج من إعداد واجهة الإيثرنت ثم العودة إلى الشاشة الرئيسية لـ Diagnostic Tool (أداة التشخيص).

زر إعدادات المصنع الافتراضية

تقوم هذه الوظيفة بإعادة تعيين عنوان IP وقناع الشبكة الفرعية ومعلمات البوابة التي تم الحصول عليها من خلال خادم DHCP، كما أن هذه الوظيفة تعمل على إعادة تعيين اسم الطابعة.

زر إعداد الويب

وبجانب استخدام Diagnostic Utility (أداة التشخيص) لإعداد الطابعة، يمكنك أيضاً استكشاف وتهيئة إعدادات الطابعة وحالتها أو تحديث البرامج الثابتة عبر متصفحي الويب IE أو Firefox، توفر هذه الخاصية للمستخدم واجهة إعداد سهلة الاستخدام، إضافةً إلى إمكانية التحكم في الطابعة عن بعد عبر شبكة الإنترنت.

5-3 تركيب بطاقة الذاكرة MicroSD

1- افتح غطاء بطاقة ذاكرة SD.

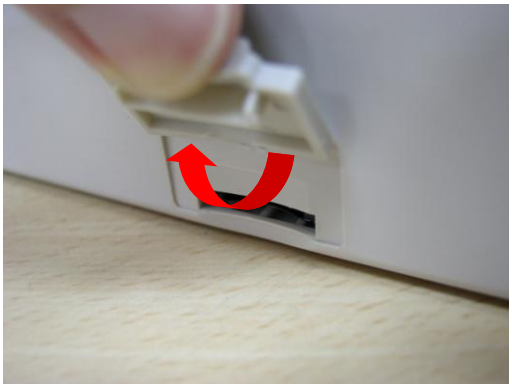

2- أدخل بطاقة MicroSD في الفتحة.

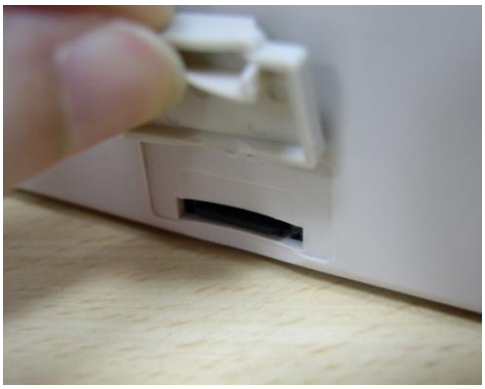

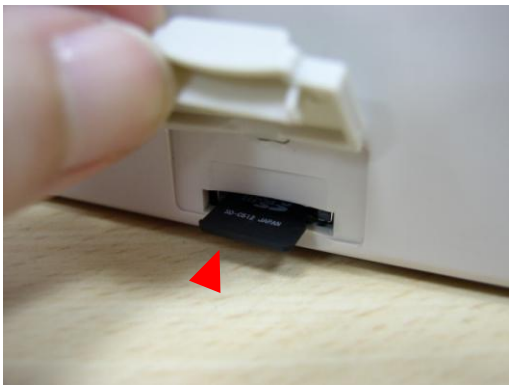

3- أغلق غطاء بطاقة الذاكرة.

* مواصفات بطاقة SD الموصى بها:

مواصفات بطاقة SD	سعة بطاقة SD	جهة تصنيع بطاقة SD المعتمدة
V1.0, V1.1	بطاقة MicroSD 128 ميجابايت	Panasonic ,Transcend
V1.0, V1.1	بطاقة MicroSD 256 ميجابايت	Panasonic ,Transcend
V1.0, V1.1	بطاقة MicroSD 512ميجابايت	Panasonic ,Transcend

V1.0, V1.1	بطاقة MicroSD 1 جـ يجا بايت	Panasonic ,Transcend
V2.0 SDHCمن الفئة 6	بطاقة MicroSD 4 جيجابايت.	Transcend
- يدعم نظام ملف DOS FAT بطاقة SD. - ينبغي أن تكون المجلدات/الملفات المخزنة على بطاقة SD بتنسيق اسم الملف 8.3.		

6-3 ثبّت الطابعة على الحائط

يوجد ثلاثة فتحات أسفل الطابعة. يمكن تثبيت الطابعة على الحائط عن طريق مسامير ذات رأس ملولب 3.0 مم إلى 3.5 مم.

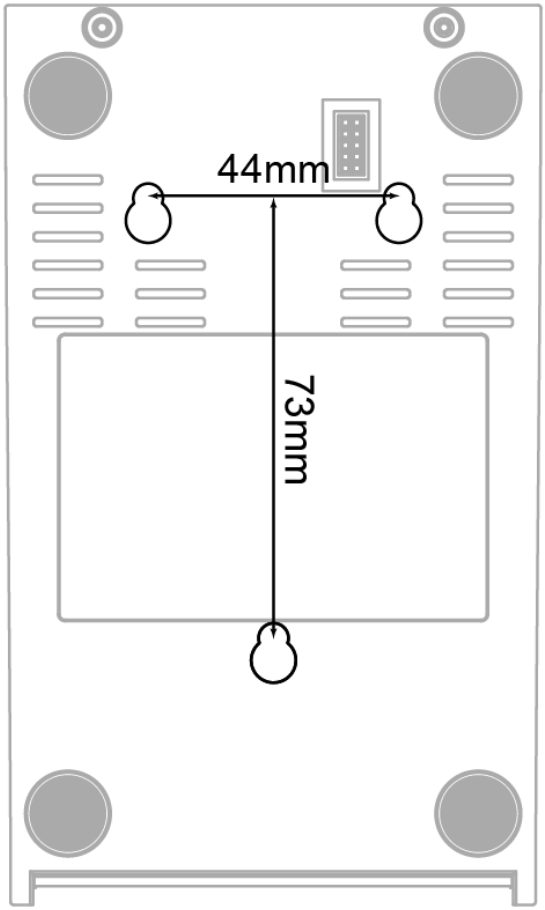

ملاحظة: يرجى تعليق الماسحة بالشكل الصحيح لتفادي سقوطها

7-3 استخدام لوحة مفاتيح USB الخاصة بجهاز الكمبيوتر مع واجهة توصيل مضيفة USB (خيار المصنع متاح مع طراز TDP-225W)

1- إيقاف تشغيل الطابعة.
2- وصل لوحة مفاتيح USB الخاصة بجهاز الكمبيوتر بواجهة توصيل مضيفة USB.
3- شغّل الطابعة.
4- بعد الضغط على المفتاح **F1**في لوحة المفاتيح, ستعرض شاشة عرض الطابعة ما يلي.:

File List (قائمة الملفات)
DRAM <
FLASH (فلاش)

5- استخدم المفتاح أعلى ⇑أو أسفل ⇓ في لوحة المفاتيح لتحريك المؤشر "<" لتحديد DRAM أو FLASH (فلاش) أو CARD والتي قمت بحفظهم مسبقًا في الملف, ثم اضغط على المفتاح **Enter** (إدخال) في لوحة المفاتيح لعمل قائمة بالملفات.
6- حدد الملف ثم اضغط على مفتاح **Enter**(إدخال) لتشغيل برنامج BAS.

FLASH List
BAS.1TEST <
BAS.2TEST

7- ومن ثم يمكنك إدخال البيانات من لوحة المفاتيح للتطبيق المستقل.

اضغط على مفتاح **F1** في لوحة المفاتيح لتفعيل هذه الوظيفة.
اضغط على مفتاح ⇑على ⇓ أو أسفل ↓ لتحريك المؤشر تجاه الخيار.
اضغط على مفتاح **Esc** (خروج) للعودة للقائمة السابقة.
اضغط على مفتاح **Enter** (إدخال) للدخول/تشغيل الخيار الذي يحدده المؤشر.
اضغط على مفاتيح **Ctrl** + **C** لإعادة ضبط الطابعة ثم أدخل على Ready (جاهز).

ملاحظة: مضيف USB هو واجهة خيار المصنع لطراز TDP-225W.

4- مؤشر بيان الحالة ووظائف أزرار الطابعة

يوجد بالطابعة زر واحد ومؤشر بيان حالة يضيء بثلاثة ألوان. من خلال إضاءة المصباح بألوانه المختلفة والضغط على الزر، تستطيع الطابعة تلقيم البطاقات وإيقاف عملية الطباعة إيقافا مؤقتًا وتحديد مستشعر الوسائط ومعايرته وتقوم الطابعة أيضًا بطبع تقرير الاختبار الذاتي لها وإعادة ضبط الطابعة على الوضع الافتراضي (تهيئة الطابعة). يرجى الرجوع إلى عملية تشغيل الزر المذكورة أدناه للتعرف على وظائفه المختلفة.

4-1 مؤشر بيان الحالة

لون مصباح	الوصف
أخضر / متواصل	يعني أن الطابعة متصلة بالطاقة وجاهزة للتشغيل
أخضر /وميض	يعني أن النظام في وضع تنزيل بيانات من جهاز الكمبيوتر إلى الذاكرة أو أن الطابعة متوقفة.
أصفر	يعني أن النظام يمحو بعض البيانات من على الطابعة.
أحمر /متواصل	يعني أن رأس الطابعة مفتوحة أو هناك خطأ ما في القاطع.
أحمر / وميض	يعني هذا وجود خطأ في الطباعة على سبيل المثال رأس الطابعة المفتوحة أو عدم وجود أوراق أو تكدس الأوراق في الطابعة أو وقوع خطأ في الذاكرة أو غير ذلك.

4-2 وظائف زر الطابعة المعتادة

1- تغذية بالبطاقات

عندما تكون الطابعة جاهزة؛ اضغط على هذا الزر لتغذية بطاقة واحدة على بداية البطاقة التالية.

2- إيقاف الطباعة مؤقتا

عندما تكون الطابعة قيد الطباعة؛ اضغط على الزر لإيقاف الطباعة مؤقتا. عند إيقاف الطابعة مؤقتا، يومض مصباح مؤشر بيان الحالة باللون الأخضر. اضغط على الزر مرة أخرى لمتابعة مهمة الطباعة.

4-3 أدوات التشغيل

هناك ستة أدوات تعمل باستخدام مفتاح الطاقة لإعداد الطابعة واختبارها، يتم تنشيط هذه الأدوات بالضغط على زر FEED (تغذية) ثم تشغيل الطابعة في الوقت ذاته وتحرير الزر طبقًا للألوان المختلفة لمصباح مؤشر بيان الحالة.

يرجى اتباع الخطوات التالية لاستخدام تلك الأدوات.

1- أوقف تشغيل الطابعة.

2- اضغط مع الاستمرار على الزر ثم اضبط مفتاح الطاقة على وضع التشغيل.

3- تحرير الزر طبقًا للألوان المختلفة لمصباح مؤشر بيان الحالة لاختيار وظائف مختلفة.

ادوات التشغيل	يتغير لون مصباح مؤشر بيان الحالة طبقًا للنمط التالي:						
لون مؤشر بيان الحالة / الوظائف	أصفر	أحمر (5 ومضات)	أصفر (5 ومضات)	أخضر (5 ومضات)	(أخضر/أصفر (5 ومضات)	أحمر /أصفر (5 ومضات)	أخضر متواصل
1- معايرة مستشعر العلامات السوداء /الفراغات		تحرير الزر					
2- معايرة مستشعر العلامات السوداء /الفراغات واختبار الطابعة الذاتي ووضع تفريغ الطابعة			تحرير الزر				
3- تهيئة الطابعة				تحرير الزر			
4- ضبط مستشعر العلامات السوداء كمستشعر الوسائط ومعايرة مستشعر العلامات السوداء.					تحرير الزر		
5- ضبط معيار الفراغات مثل معيار الوسائط ومعايرة مستشعر الفراغات.						تحرير الزر	
6- تجاهل برنامج AUTO.BAS							تحرير الزر

1-3-4 معايرة مستشعر العلامات السوداء /الفراغات

ينبغي معايرة حساسية مستشعر العلامات السوداء /الفراغات في الحالات التالية:

1- إذا كانت الطابعة جديدة جدًا

2- عند تغيير حامل البطاقات.

3- عند تهيئة الطابعة.

يرجى اتباع الخطوات التالية لمعايرة مستشعر العلامات السوداء /الفراغات.

1- أوقف تشغيل الطابعة.

2- اضغط مع الاستمرار على الزر ثم اضبط مفتاح الطاقة على وضع التشغيل.

3- حرّر الزر حينما يضيء مؤشر بيان حالة الطاقة باللون **الأحمر** ثم يومض. (أي إضاءة باللون الأحمر خلال 5 ومضات).

- ستقوم بمعايرة حساسية مستشعر العلامات السوداء /الفراغات.
- يتغير لون مؤشر بيان حالة الطاقة وفقا للترتيب التالي:

لون الكهرمان←**اللون الأحمر (5 ومضات)** ←لون الكهرمان (5 ومضات←اللون الأخضر (5 ومضات) ←اللون الأخضر/الكهرمان (5 ومضات) ←اللون الأحمر/الكهرمان (5 ومضات) ←أخضر ثابت

ملاحظة:

1- تتم معايرة المستشعر عن طريق أداة التشخيص أو أدوات التشغيل يرجى الرجوع إلى قسم "أداة التشخيص 3.3" لمعرفة المزيد من المعلومات.

2- يرجى تحديد نوع مستشعر الفراغات أو العلامات السوداء قبل إجراء معايرة المستشعر.

2-3-4 معايرة الفراغات والعلامات السوداء والاختبار الذاتي ووضع تفريغ الطابعة

عند معايرة مستشعر الفراغات/العلامات السوداء، ستقوم الطابعة بقياس طول البطاقة وطباعة التهيئة الداخلية (اختبار ذاتي) على البطاقة ثم الدخول على وضع التفريغ. لمعايرة مستشعر الفراغات/العلامات السوداء، اعتمد على إعداد المستشعر في آخر مهمة طباعة.

يرجى اتباع الخطوات التالية لمعايرة المستشعر.

1- أوقف تشغيل الطابعة.

2- اضغط مع الاستمرار على الزر ثم اضبط مفتاح الطاقة على وضع التشغيل.

3- حرّر الزر حينما يضيء مؤشر بيان حالة الطاقة بلون **الكهرمان** ويومض. (أي إضاءة بلون كهرمان خلال 5 ومضات)

- يتغير لون مؤشر بيان حالة الطاقة وفقا للترتيب التالي:
  لون الكهرمان → اللون الأحمر (5 ومضات)← **لون الكهرمان (5 ومضات)** ←اللون الأخضر (5 ومضات)←اللون الأخضر/الكهرمان (5 ومضات)←اللون الأحمر/الكهرمان (5 ومضات)← أخضر ثابت

4- تقوم الطابعة بمعايرة المستشعر وقياس طول البطاقة وطباعة الإعدادات الداخلية ثم الدخول على وضع التفريغ.

ملاحظة:

1- تتم معايرة المستشعر عن طريق أداة التشخيص أو أدوات التشغيل يرجى الرجوع إلى قسم "أداة التشخيص 3.3" لمعرفة المزيد من المعلومات.

2- يرجى تحديد نوع مستشعر الفراغات أو العلامات السوداء قبل إجراء معايرة المستشعر.

الاختبار الذاتي

ستقوم الطابعة بطباعة تهيئة الطابعة بعد الانتهاء من معايرة مستشعر الفراغات/العلامات السوداء. يمكن استخدام مطبوعات الاختبار الذاتي للتحقق من وجود أي تلف بالسخان وتهيئة الطابعة ومساحة الذاكرة المتاحة.

مطبوعات الاختبار الذاتي

```
PRINTER INFO.
XXXXXX Version: X.XX
MILAGE(m): 0
CHECKSUM: 06A08CB3
SERIAL PORT: 9600,N,8,1
CODE PAGE: 850
COUNTRY CODE: 001
SPEED: 5 INCH
DENSITY: 8.0
SIZE: 2.00 , 2.00
GAP:  X.XX , X.XX
TRANSPARENCE: 16

****************************************
FILE LIST:
DRAM FILE:                 0 FILE(S)

FLASH FILE:                0 FILE(S)

PHYSICAL  DRAM:        XXXX KBYTES
AVAILABLE DRAM:        XXXX KBYTES FREE
PHYSICAL  FLASH:       XXXX KBYTES
AVAILABLE FLASH:       XXXX KBYTES FREE
END OF FILE LIST
****************************************
```

نموذج اختبار رأس الطباعة
اسم طراز الطابعة وإصدار البرامج الثابتة للوحة الرئيسية
المسافة المطبوعة بالأميال
المجموع الاختباري لبرامج اللوحة الرئيسية الثابتة
إعداد المنفذ التسلسلي
صفحة الكود
كود الدولة
سرعة الطباعة
مستوى إعتام الطباعة
مقاس البطاقة (العرض والارتفاع)
حجم الفراغ (فراغ عمودي وإزاحة عمودية)
حساسية المستشعر
معلومات إدارة الملف

مطبوعات الاختبار الذاتي (مع برامج ثابتة للطابعة من طراز V7.0 وإصدار أحدث)

```
------------------------------
     SYSTEM INFORMATION
------------------------------
      MODEL: XXXXXX
   FIRMWARE: X.XX
   CHECKSUM: XXXXXXXX
        S/N: XXXXXXXXXXX
        TCF: NO
       DATE: 1970/01/01
       TIME: 00:04:18
  NON-RESET: 110      m (TPH)
      RESET: 110      m (TPH)
  NON-RESET: 0          (CUT)
      RESET: 0          (CUT)
------------------------------
```

اسم الطراز
إصدار W/F
مجموع اختباري للبرامج الثابتة
الرقم التسلسلي للطابعة
ملف تهيئة أداة TSC
تاريخ النظام
وقت النظام
المسافة المطبوعة المقطوعة بالميل (متر)
عداد القطع

```
-----------------------------
      PRINTING SETTING
-----------------------------
      SPEED: 5 IPS
    DENSITY: 8.0
      WIDTH: 4.00 INCH
     HEIGHT: 4.00 INCH
        GAP: 0.00 INCH
  INTENSION: 5
   CODEPAGE: 850
    COUNTRY: 001
-----------------------------
```

سرعة الطباعة (بوصة/ثانية)
مستوى إعتام الطباعة
حجم البطاقة (بوصة)
مسافة الفراغ (بوصة)
كثافة مستشعر الفراغات/العلامات السوداء
صفحة الكود
كود الدولة

```
-----------------------------
          Z SETTING
-----------------------------
   DARKNESS: 16.0
      SPEED: 4 IPS
      WIDTH: 4.00 INCH
      TILDE: 7EH  (~)

      CARET: 5EH  (^)
  DELIMITER: 2CH  (,)
   POWER UP: NO MOTION
 HEAD CLOSE: NO MOTION
-----------------------------
```

معلومات إعداد ملف ZPL
مستوى إعتام الطباعة
سرعة الطباعة (بوصة/ثانية)
حجم البطاقة
بادئة التحكم
بادئة التنسيق
البادئة
حركة تشغيل الطابعة
حركة إغلاق رأس الطابعة

ملاحظة:
يضاهي ملف Zebra® language. ZPL language.

```
-----------------------------
        RS232 SETTING
-----------------------------
       BAUD: 9600
     PARITY: NONE
   DATA BIT: 8
   STOP BIT: 1
-----------------------------
```

تهيئة منفذ RS232التسلسلي

```
-----------------------------
     DRAM FILE (0 FILES)
-----------------------------
      PHYSICAL   XXXX KBYTES
     AVAILABLE   XXXX KBYTES
-----------------------------

-----------------------------
    FLASH FILE (0 FILES)
-----------------------------
      PHYSICAL   XXXX KBYTES
     AVAILABLE   XXXX KBYTES
-----------------------------
```

عدد الملفات التي تم تنزيلها
مساحة الذاكرة الإجمالية والمتاحة

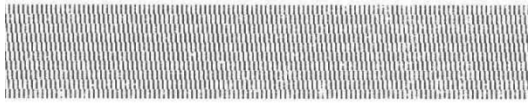

نمط فحص رأس الطباعة

■ وضع تفريغ الطابعة

ستدخل الطابعة في وضع التفريغ بعد طباعة تهيئة الطابعة، وفي وضع التفريغ، سيتم طباعة كافة الخصائص على شكل عمودين كما هو موضح أدناه، يتم استقبال خصائص الجانب الأيسر من نظامك، أما عن بيانات الجانب الأيمن فهي عبارة عن القيمة المطابقة للخصائص بنظام العدد السداسي، يتيح ذلك للمستخدمين والمهندسين على حدٍ سوء التحقق من البرنامج ومعالجته.

6 →

```
SPEED 2.0    53 50 45 45 44 20 32 2E 30 0D
 DENSITY 8   0A 44 45 4E 53 49 54 59 20 38
  SET PEEL   0D 0A 53 45 54 20 50 45 45 4C
 OFF  DIRE   20 4F 46 46 0D 0A 44 49 52 45
CTION 0  G   43 54 49 4F 4E 20 30 0D 0A 47
AP 3.00 mm   41 50 20 33 2E 30 30 20 6D 6D
,0.00 mm     2C 30 2E 30 30 20 6D 6D 0D 0A
REFERENCE    52 45 46 45 52 45 4E 43 45 20
0,0  SET C   30 2C 30 0D 0A 53 45 54 20 43
UTTER OFF    55 54 54 45 52 20 4F 46 46 0D
 SIZE 100.   0A 53 49 5A 45 20 31 30 30 2E
02 mm,65.0   30 32 20 6D 6D 2C 36 35 2E 30
4 mm  CLS    34 20 6D 6D 0D 0A 43 4C 53 0D
 BARCODE 1   0A 42 41 52 43 4F 44 45 20 31
44,149,"39   34 34 2C 31 34 39 2C 22 33 39
",120,1,0,   22 2C 31 32 30 2C 31 2C 30 2C
2,6,"57114   32 2C 36 2C 22 35 37 31 31 34
38T"  PRIN   33 38 54 22 0D 0A 50 52 49 4E
T 1,1  SPE   54 20 31 2C 31 0D 0A 53 50 45
ED 2.0  DE   45 44 20 32 2E 30 0D 0A 44 45
NSITY 8  S   4E 53 49 54 59 20 38 0D 0A 53

ET PEEL OF   45 54 20 50 45 45 4C 20 4F 46
F  DIRECTI   46 0D 0A 44 49 52 45 43 54 49
ON 0  GAP    4F 4E 20 30 0D 0A 47 41 50 20
3.00 mm,0.   33 2E 30 30 20 6D 6D 2C 30 2E
00 mm  REF   30 30 20 6D 6D 0D 0A 52 45 46
ERENCE 0,0   45 52 45 4E 43 45 20 30 2C 30
  SET CUTT   0D 0A 53 45 54 20 43 55 54 54
ER OFF  SI   45 52 20 4F 46 46 0D 0A 53 49
ZE 100.02    5A 45 20 31 30 30 2E 30 32 20
mm,65.04 m   0D 0D 2C 36 35 2E 30 34 20 6D
m  CLS  BA   6D 0D 0A 43 4C 53 0D 0A 42 41
RCODE 144,   52 43 4F 44 45 20 31 34 34 2C
149,"39",1   31 34 39 2C 22 33 39 22 2C 31
20,1,0,2,6   32 30 2C 31 2C 30 2C 32 2C 36
,"5711438T   2C 22 35 37 31 31 34 33 38 54
"  PRINT 1   22 0D 0A 50 52 49 4E 54 20 31
,1           2C 31 0D 0A
```

ملاحظة:

1- يتطلب وضع التفريغ ورقة عرض يبلغ عرضها 2 بوصة.

2- تشغيل / إيقاف تشغيل الطاقة حتى تستأنف الطابعة عملية الطباعة بصورةٍ طبيعية.

3- اضغط على زر FEED (تغذية) للعودة للقائمة السابقة.

3-3-4 تهيئة الطابعة

تُستخدم تهيئة الطابعة لمسح DRAM واستعادة إعدادات الطابعة إلى أوضاعها الافتراضية، يتم تنشيط تهيئة الطابعة عن طريق اتباع الإجراءات التالية.

1- أوقف تشغيل الطابعة.

2- اضغط مع الاستمرار على الزر ثم اضبط مفتاح الطاقة على وضع التشغيل.

3- حرّر الزر حينما يتحول لون مؤشر بيان الحالة إلى **اللون الأخضر**بعد 5 ومضات بلون الكهرمان. (أي إضاءة باللون الأخضر خلال 5 ومضات).

■ يتغير لون مصباح مؤشر بيان الحالة كما يلي:

لون الكهرمان←اللون الأحمر (5 ومضات)←لون الكهرمان (5 ومضات)← **اللون الأخضر (5 ومضات)** ←اللون الأخضر/الكهرمان (5 ومضات)←اللون الأحمر/الكهرمان (5 ومضات)←أخضر ثابت

ستستعيد عملية تهيئة الطباعة أوضاعها الافتراضية كما هو موضح أدناه وذلك بعد القيام بعملية التهيئة.

المعلمات	الإعداد الافتراضي
السرعة	127 مم/ثانية (5 بوصة في الثانية) (203 نقطة في البوصة)
الكثافة	8
عرض البطاقة	2 بوصة (50.8 مم)
ارتفاع البطاقة	4 بوصة (101.6 مم)
نوع المستشعر	مستشعر الفراغات
إعداد الفراغات	0.12 بوصة (3.0 مم)
اتجاه الطباعة	0
النقطة المرجعية	0,0 (الزاوية العلوية اليسرى)
الإزاحة	0
وضع التقطيع	تشغيل
وضع التقشير	إيقاف تشغيل
وضع القاطع	إيقاف تشغيل
إعدادات المنفذ التسلسلي	9600 بت في الثانية، لا يوجد تماثل، نقل البيانات بمعدل 8 بت، 1 بت توقف
صفحة الكود	850
كود الدولة	001
مسح ذاكرة الفلاش	لا
عنوان IP	DHCP

4-3-4 تعيين مستشعر العلامات السوداء كمستشعر للوسائط ومعايرته

يرجى اتباع الخطوات التالية:

1- أوقف تشغيل الطابعة.

2- اضغط مع الاستمرار على الزر ثم اضبط مفتاح الطاقة على وضع التشغيل.

3-حرّر الزر عندما يتحول لون مؤشر بيان الحالة إلى **اللون الأخضر/الكهرمان**بعد 5 ومضات باللون الأخضر. (أي إضاءة باللون الأخضر/الكهرمان خلال 5 ومضات).

- يتغير لون مصباح مؤشر بيان حالة الطاقة كما يلي:
  لون الكهرمان← أحمر (5 ومضات)←لون الكهرمان (5 ومضات)←اللون الأخضر (5 ومضات)← **اللون الأخضر/الكهرمان (5 ومضات)** ←اللون الأحمر/الكهرمان (5 ومضات)← أخضر ثابت

5-3-4 تعيين مستشعر الفراغات كمستشعر للوسائط ومعايرته

يرجى اتباع الخطوات التالية:

1- أوقف تشغيل الطابعة.

2- اضغط مع الاستمرار على الزر ثم اضبط مفتاح الطاقة على وضع التشغيل.
3- حرّر الزر حينما يتحول لون مؤشر بيان حالة الطاقة إلى **اللون الأحمر/الكهرمان**بعد 5 ومضات باللون الأخضر/الكهرمان (أي إضاءة باللون الأحمر/الكهرمان خلال 5 ومضات).

- يتغير لون مصباح مؤشر بيان الحالة كما يلي:
لون الكهرمان←اللون الأحمر (5 ومضات)←لون الكهرمان (5 ومضات)←اللون الأخضر (5 ومضات)←اللون الأخضر/الكهرمان (5 ومضات)← **اللون الأحمر/الكهرمان (5 ومضات)** ←أخضر ثابت

4-6-3 تخطي برنامج AUTO.BAS

تتيح لغة البرمجة TSPL2 للمستخدم تنزيل ملف تنفيذ تلقائي على ذاكرة الفلاش، تقوم الطابعة بتشغيل برنامج AUTO.BAS على الفور بمجرد تشغيل الطابعة، يمكن إيقاف برنامج AUTO.BAS بدون تشغيل البرنامج وذلك من خلال أداة التشغيل.

يرجى اتباع الإجراءات التالية لتخطي برنامج AUTO.BAS:
1-.أوقف تشغيل الطابعة.
2- انقر فوق الزر FEED (التغذية) ثم شغّل الطابعة.
3- حرر زر FEED (التغذية) حينما يتغير لون مصباح مؤشر بيان الحالة إلى **الأخضر الثابت**.
- يتغير لون مصباح مؤشر بيان الحالة كما يلي:
لون الكهرمان← اللون الأحمر (5 ومضات) ← لون الكهرمان (5 ومضات)← اللون الأخضر (5 ومضات) ← اللون الأخضر/الكهرمان (5 ومضات) ← اللون الأحمر/الكهرمان (5 ومضات) **أخضر ثابت**
4-. ستتوقف الطابعة لتشغيل برنامج .AUTO.BAS

5- استكشاف الأعطال وإصلاحها

يسرد الدليل التالي المشكلات الأكثر شيوعا والتي يمكن مواجهتها عند تشغيل طابعة الكود الشريطي, وإذا لم تعمل الطابعة بعد إجراء جميع الحلول المقترحة، يرجى الاتصال بقسم خدمة العملاء الخاص بالموزع الذي اشتريت منه هذه الطابعة أو الموزع لطلب المساعدة.

5-1 حالة مؤشر بيان الحالة

يتناول هذا القسم المشكلات الأكثر شيوعًا التي تتعلق بحالة مؤشر بيان الحالة والمشكلات الأخرى التي قد تواجهها عند تشغيل الطابعة. كما أنه يقدم الحلول أيضًا.

حالة مؤشر بيان الحالة / اللون	حالة الطابعة	السبب المحتمل	إجراء الاستعادة
إيقاف تشغيل	بدون استجابة	***عدم وجود طاقة***	* شغّل مفتاح الطاقة. * تحقق من إضاءة مؤشر بيان الحالة في وحدة الإمداد بالطاقة باللون الأخضر. في حالة عدم إضاءة المؤشر, فقد تكون وحدة الإمداد بالطاقة مكسورة. * تحقق من إحكام توصيلات الطاقة إما من كبل الطاقة إلى وحدة الإمداد بالطاقة أو من وحدة الإمداد بالطاقة إلى مقبس الطاقة الخاص بالطابعة.
أخضر متواصل	تشغيل	***الطابعة جاهزة للتشغيل***	* لا يوجد إجراء ضروري.
وميض باللون الأخضر	إيقاف مؤقت	***تم إيقاف الطابعة مؤقتًا***	* اضغط على زر FEED (التغذية) لاستئناف مهمة الطباعة.
وميض باللون الأحمر	خطأ	***نفاذ البطاقة ووجود خطأ في إعداد الطابعة***	*1*- نفاذ البطاقة * ركّب أحد أسطوانات البطاقة واتبع التعليمات المتعلقة بتركيب الوسائط ثم اضغط على زر FEED (التغذية) لاستئناف عملية الطباعة. 2- إعداد الطابعة غير صحيح * تهيئة الطابعة مستعينًا بالتعليمات الواردة في "no rewoP Utility"(أداة التشغيل) أو "looT citsongaiD"(أداة التشخيص).

ملاحظة:

يمكن عرض حالة الطابعة بكل سهولة على أداة التشخيص, وللاطلاع على مزيد من المعلومات بخصوص أداة التشخيص, يرجى الرجوع للتعليمات الموجودة في القرص المضغوط الخاصة بالبرنامج.

2-5 مشكلات الطباعة

المشكلة	السبب المحتمل	إجراء الاستعادة
تعذر الطباعة	تحقق من إحكام توصيل الكبل بموصل الواجهة.	أعد توصيل الكبل بالواجهة.
	عدم توصيل دبابيس كبل المنفذ التسلسلي بطريقة دبوس مقابل دبوس.	يرجى استبدال الكبل بطريقة توصيل دبوس مقابل دبوس.
	عدم توافق إعداد المنفذ التسلسلي بين المضيف والطابعة.	يرجى إعادة ضبط إعداد المنفذ التسلسلي.
	وجود خطأ في المنفذ المخصص لبرامج تشغيل Windows.	حدد منفذ الطابعة الصحيح في برنامج التشغيل.
	عدم تهيئة كلاً من عنوان IP وشبكة الإيثرنت وقناع الشبكة الفرعية والبوابة بالشكل الصحيح.	قم بتهيئة كلا من IP والشبكة الفرعية والبوابة.
تعذر الطبع على البطاقة	تركيب البطاقة تركيبا خاطئا.	اتبع التعليمات المتعلقة بتحميل الوسائط.
التغذية المتواصلة بالبطاقات	وجود خطأ في إعداد الطابعة.	يرجى إجراء عملية التهيئة ومعايرة الفراغات والعلامات السوداء
تكدس الورق	عدم ضبط حساسية مستشعر العلامات السوداء /الفراغات بدقة (حساسية المستشعر غير كافية)	قم بمعايرة مستشعر العلامات السوداء /الفراغات.
	تأكد من ضبط حجم البطاقة بالشكل الصحيح.	اضبط حجم البطاقة تمامًا بنفس الطريقة التي تُثبت بها الورقة في برامج البطاقة.
	قد تكون البطاقات معلقة داخل آلية الطابعة بالقرب من المستشعر.	أخرج البطاقة المُعلقة.
رداءة جودة الطباعة	عدم إحكام غلق الغطاء العلوي.	أغلق الغطاء العلوي بإحكام وتأكد من قفل أذرع الجانب الأيمن والأيسر تماما.
	توصيل الطابعة بوحدة إمداد طاقة خاطئة.	تأكد من توفير خرج التيار المستمر 24 فولت بوحدة الإمداد بالطاقة
	تأكد من تركيب وحدة الإمداد بالشكل الصحيح.	أعد تركيب وحدة الإمداد.
	تحقق من تراكم الأتربة والمواد اللاصقة على رأس الطباعة.	نظف رأس الطباعة.
	تأكد من ضبط كثافة الطباعة بدقة.	اضبط كثافة وسرعة الطباعة.
	تحقق من نموذج اختبار رأس الطباعة في حالة تلف عنصر الرأس.	شغل الاختبار الذاتي للطابعة وتحقق من نموذج اختبار رأس الطباعة في حالة فقدان نقطة في النموذج.

3-5 شاشة عرض LCD (خيار متاح في طراز **TDP-22**)

يتناول هذا القسم الرسائل التي تعرض على شاشة LCD والتي قد تواجهك أثناء تشغيل الطابعة كما أنه يقدم الحلول أيضًا.

الرسائل	**السبب المحتمل**	إجراء الاستعادة
الرأس مفتوحة	* الغطاء العلوي للطابعة مفتوح.	* يرجى غلق الغطاء العلوي.
لا يوجد ورق	* نفاد البطاقات. *تركيب البطاقة تركيبا خاطئا. * عدم معايرة مستشعر العلامات السوداء /الفراغات.	* تركيب بكرة بطاقة جديدة. * يرجى الرجوع إلى الخطوات الواردة في دليل المستخدم لإعادة تركيب بكرة البطاقة. * معايرة مستشعر العلامات السوداء /الفراغات.
تكدس الورق	* عدم ضبط مستشعر العلامات السوداء /الفراغات بالشكل الصحيح. * تأكد من ضبط حجم البطاقة ضبطا صحيحا. * قد تتعلق البطاقات داخل آلية الطابعة.	* معايرة مستشعر العلامات السوداء /الفراغات. * ضبط حجم البطاقة ضبطا صحيحا.
نفاد مساحة الذاكرة	* امتلاء مساحة كلا من ذاكرة فلاش/DRAM أو بطاقة MicroSD.	* امسح الملفات غير المستخدمة في ذاكرة فلاش/DRAM أو في بطاقة MicroSD).
سحب البطاقة	* تفعيل وظيفة التقشير. انتظار حتى يقوم المستخدم بسحب البطاقة خارجًا لطبع البطاقة التالية.	* يرجى سحب البطاقة خارجًا لطبع البطاقة التالية وذلك عند تثبيت وحدة التقشير. * وإذا استمر ظهور الرسالة بعد تثبيت وضع التقشير وسحب البطاقة خارجًا, يرجى التحقق من إحكام توصيل موصل وحدة التقشير باللوحة الرئيسية. * وإذا كانت وحدة التقشير غير مثبت, يرجى تعطيل وظيفة التقشير.
خطأ في القاطع	* تكدس الورق على القاطع. * عدم تثبيت وحدة القاطع في الطابعة. * وجود تلف في القاطع أو في لوحة الدائرة لبرنامج تشغيل القاطع.	* أخرج البطاقات المتكدسة. * تأكد من أن سمك الوسائط يساوي 0.19 مم أو أقل. * استبدل القاطع أو لوحة دائرة برنامج تشغيل القاطع.

6- الصيانة

يعرض هذا القسم أدوات وطرق التنظيف التي تساعدك على الحفاظ على الطابعة.

1- يرجى استخدام أحد الأدوات التالية لتنظيف الطابعة:

- ماسحة قطنية (قلم تنظيف الرأس)
- قطعة قماش خالية من الوبر
- فرشاة مكنسة كهربائية / منفاخ
- إيثانول بتركيز 100%

2- وفيما يلي وصف لعملية التنظيف:

قطع غيار الطابعة	الطريقة	الفاصل الزمني
رأس الطباعة	1- احرص دائمًا على إيقاف تشغيل الطابعة قبل تنظيف رأس الطباعة. 2- اترك رأس الطباعة حتى تبرد لمدة لا تقل عن دقيقة. 3- استخدم ماسحة قطنية وإيثانول بنسبة 100% لتنظيف سطح رأس الطباعة.	نظّف رأس الطباعة عند تغيير بكرة بطاقة جديدة.
	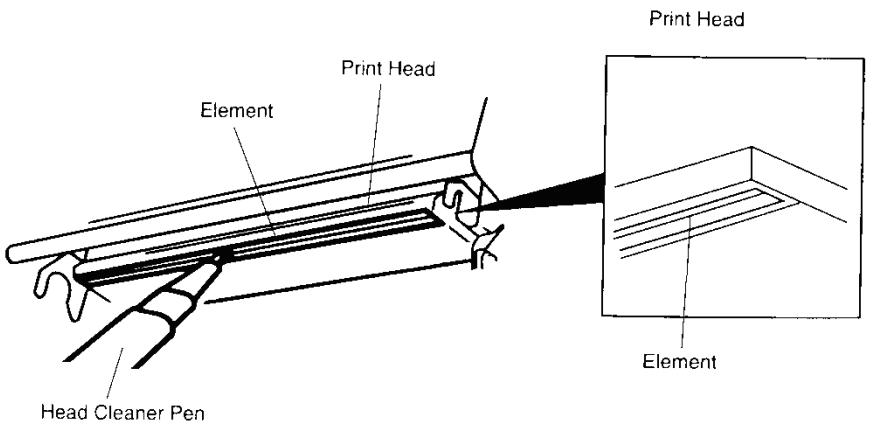	
أسطوانة الطباعة	1- أوقف تشغيل الطابعة. 2- قم بتدوير أسطوانة الطباعة وامسحها بالكامل باستخدام ايثانول بنسبة 100% وماسحة قطنية أو قطعة قماش خالية من الوبر.	نظّف أسطوانة الطباعة عند تغيير بكرة بطاقة جديدة.
قضيب التقطيع/قضيب التقشير	استخدم قطعة قماش خالية من الوبر مع إيثانول مركز بنسبة 100% عند مسح الطابعة.	حسب الحاجة
مستشعر	الهواء المضغوط أو مكنسة كهربائية	شهريًا
الجسم الخارجي	نظفها بقطعة قماش مبللة	حسب الحاجة
الجسم الداخلي	فرشاة أو مكنسة كهربائية	حسب الحاجة

ملاحظة:

- تجنب لمس رأس الطابعة بيدك, وإذا فعلت ذلك بدون عمد, فيرجى تنظيفها باستخدام الإيثانول.
- يرجى استخدام الإيثانول بنسبة 100%. تجنب استخدام الكحول الطبي لأنه قد يؤدي إلى تلف رأس الطابعة.

- نظف رأس الطباعة بانتظام وتوفير أجهزة الاستشعار عند تغيير وسائط جديدة وذلك بغية الحفاظ على أفضل أداء للطابعة وطول عمرها الافتراضي.
- أقصى معدل طباعة للسطر المنقط يصل إلى 15% في هذه الطابعة، عند طباعة خط الويب الأسود بالكامل، فقد لا يتجاوز الحد الأقصى لارتفاع الخط عن 40 نقطة، والتي تعادل 5 مم بمستوى دقة 203 نقطة في البوصة.

تاريخ المراجعة

التاريخ	المحتوى	المحرر
2009/8/10	مراجعة قسم 2.2.2	Camille
2009/9/7	مراجعة قسم 3.3 (أداة التشخيص)	Camille
2009/9/15	إضافة طراز TDP-225W	Camille
2009/9/16	إضافة قسم 3.4	Camille
2009/9/18	إضافة قسم 5.3	Camille
/2009/12/28	مراجعة قسم 2.2.3 (إضافة مضيف USB)	Camille
2010/3/3	مراجعة قسم 1.2	Camille
2010/3/12	*إضافة قسم 3.7 (استخدام لوحة المفاتيح ذات واجهة مضيف USC) *مراجعة قسم 3.1 و2.2.3	Camille
2010/11/23	مراجعة قسم 1.2 و2.2.3	Camille
2011/1/25	تعديل عنوان TSC	Camille
2013/4/2	تعديل قسم 3.2.4 (مواصفات القاطع) تعديل قسم 4.3.2 (الاختبار الذاتي لإصدار V7.0 F/W) إضافة عنوان موقع TSC YouTube	Camille

شركة **TSC Auto ID Technology Co., Ltd,**.

المقر الرئيسي للشركة في
9F, رقم 95, طريق مينكوان, مقاطعة زينديان,
23141 مدينة نيو تايبيه, تايوان, (جمهورية الصين)
الهاتف: +886-2-2218-6789
فاكس: +886-2-2218-5678
موقع الويب: www.tscprinters.com
البريد الإلكتروني: printer_sales@tscprinters.com
tech_support@tscprinters.com

لي زي بلانت
رقم 2 .Sec ,35 طريق ليجونج الأول, ووجي تاون شيب,
26841 مقاطعة ييلان, تايوان, (جمهورية الصين)
هاتف: +886-3-990-6677
الفاكس: +886-3-990-5577